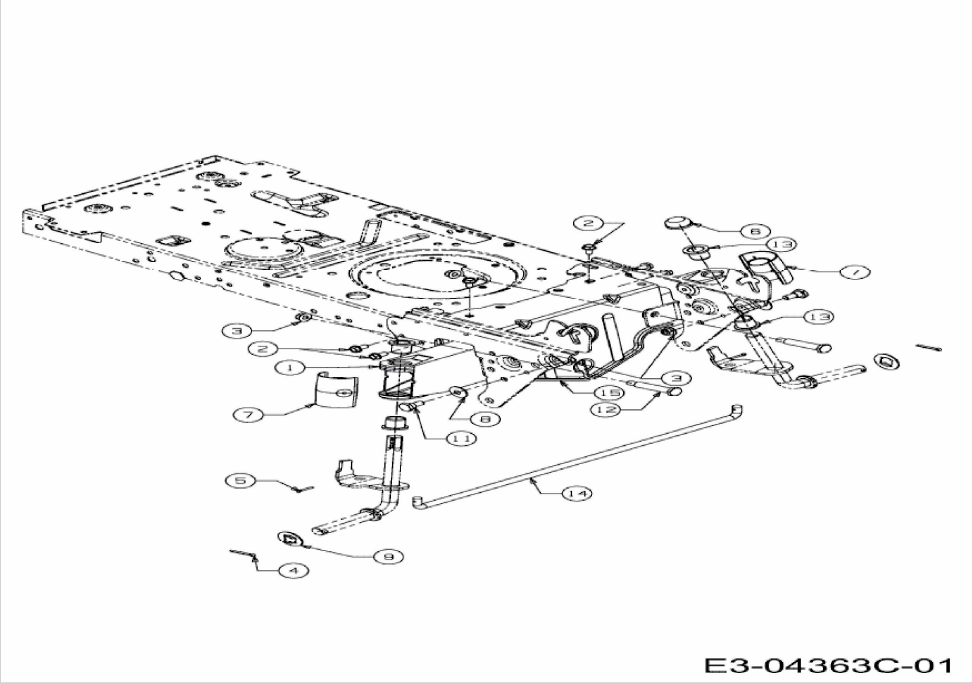
E3-04363C-01