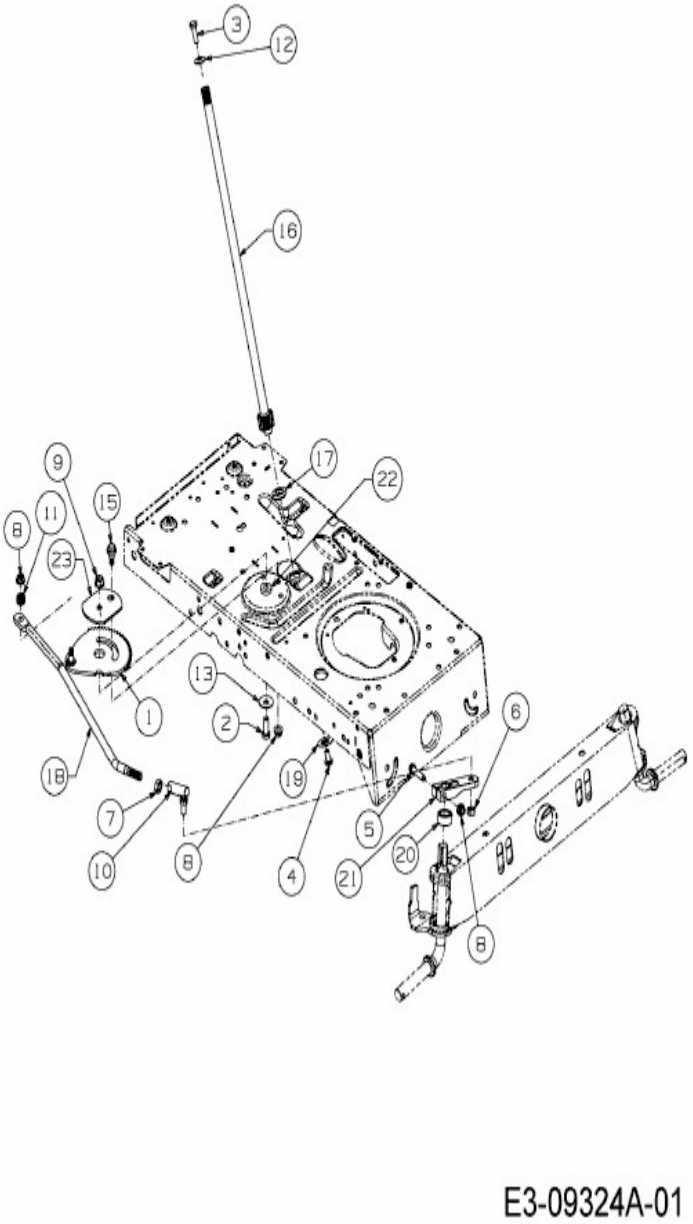
3
12
16
9
17
22
15
11
8
23
13
1
2
6
18
19
7
5
10
8
4
21
20
8
E3-09324A-01