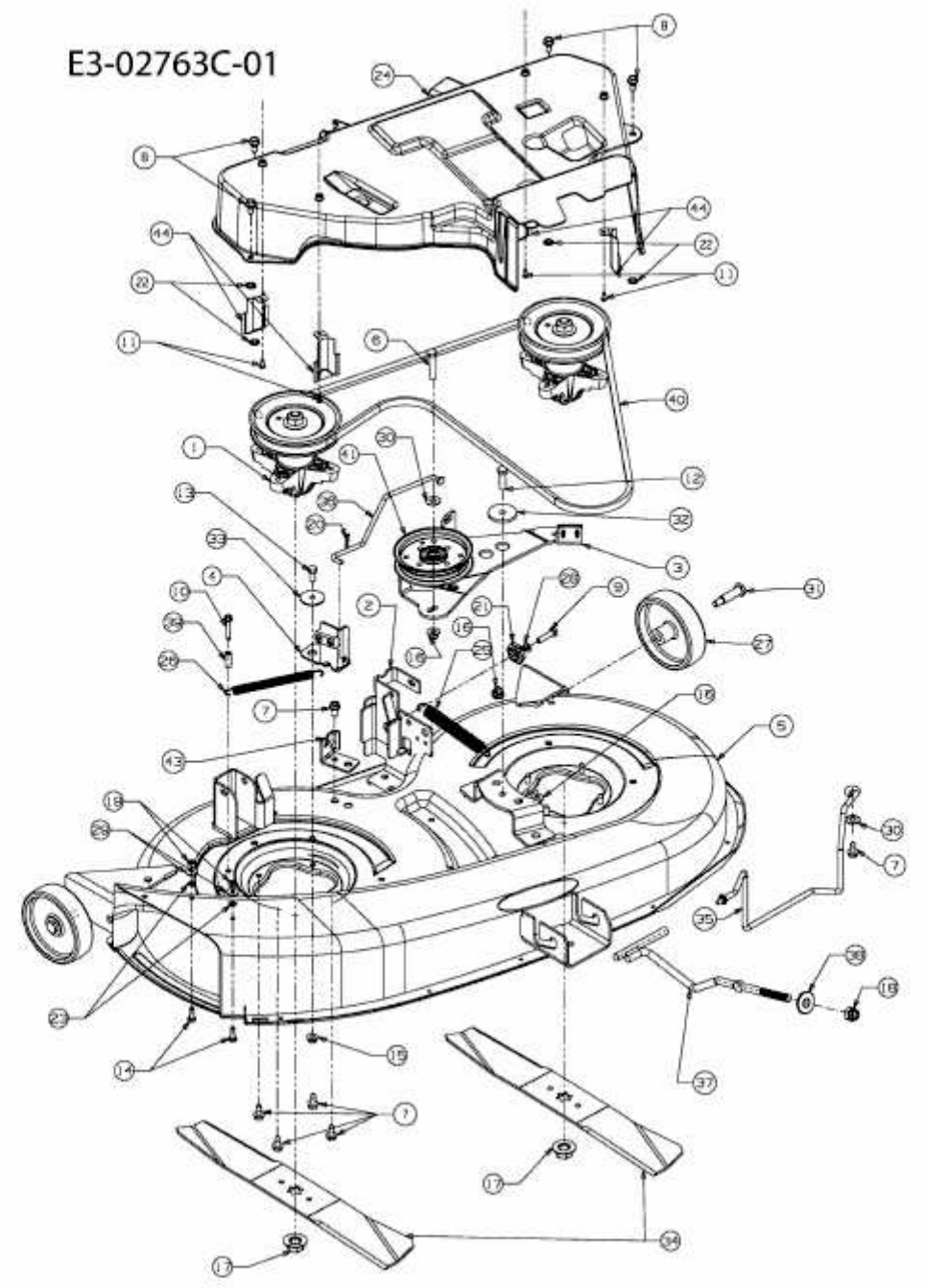HF 7135 > 13EY79YF643 (2010) > MÄHWERK F (38"/96CM)