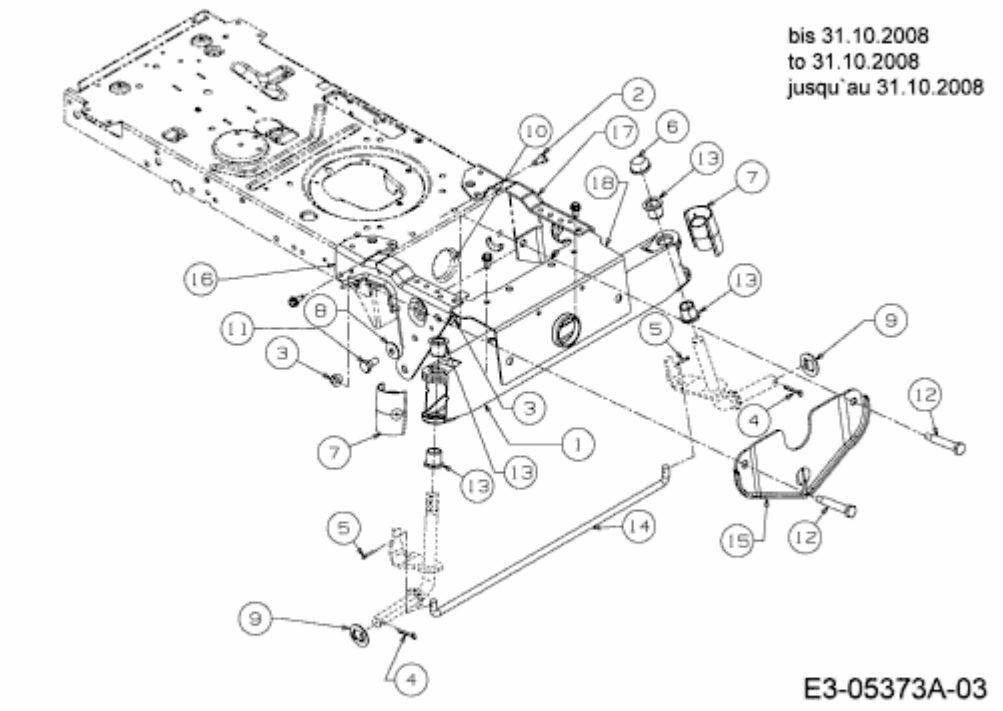13EN775G684 (2009) > VORDERACHSE BIS 31.10.2008