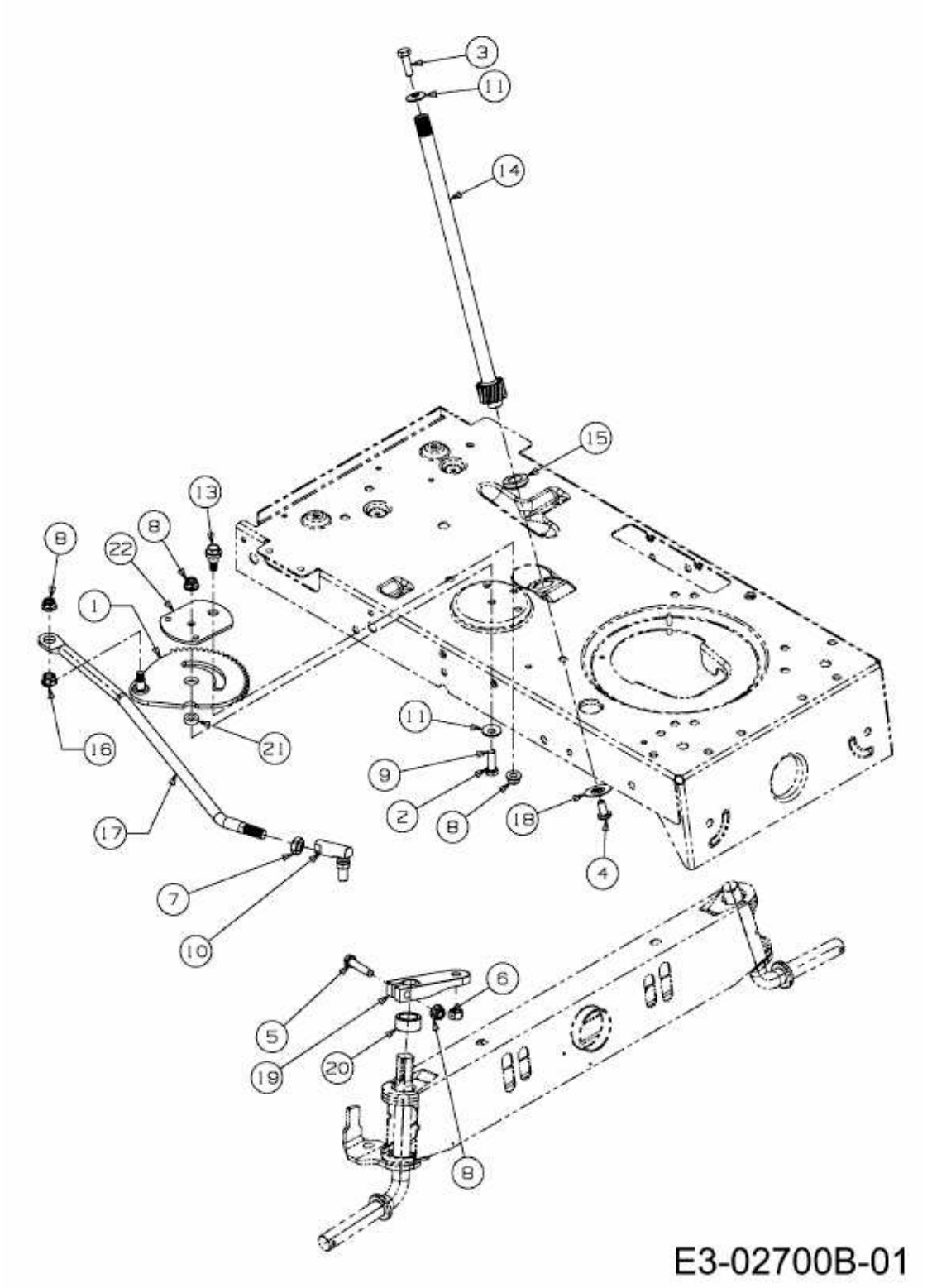JLX 107 S > 13EM77GG690 (2010) > LENKUNG