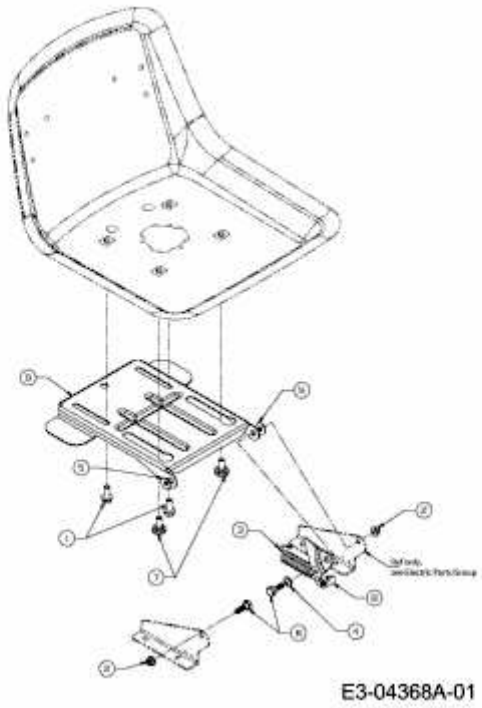BL 135/96 T > 13EH775F684 (2009) > SITZTRÄGER