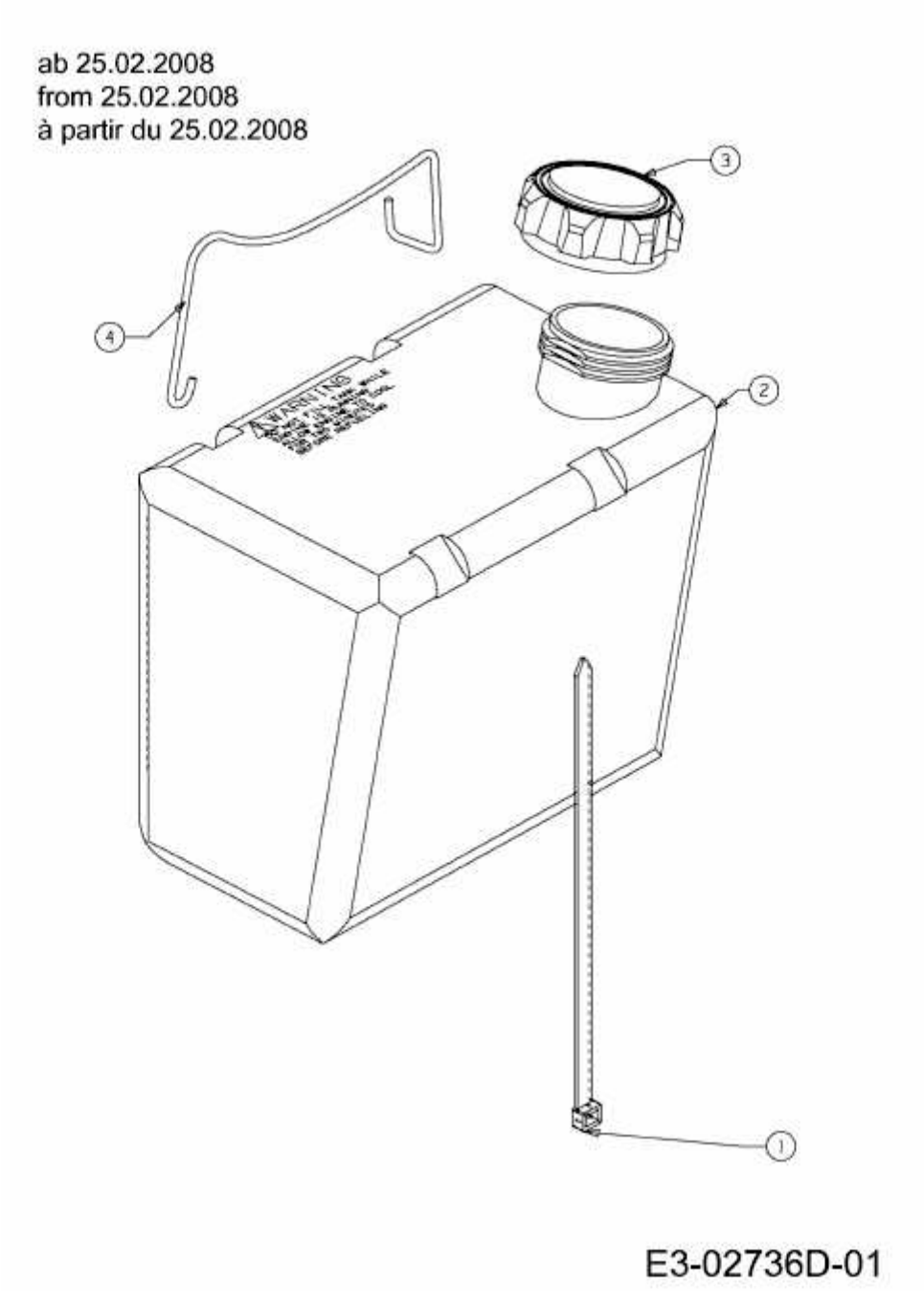LF 125 > 13EH773F600 (2009) > BATTERIEHALTER, TANK AB 25.02.2008