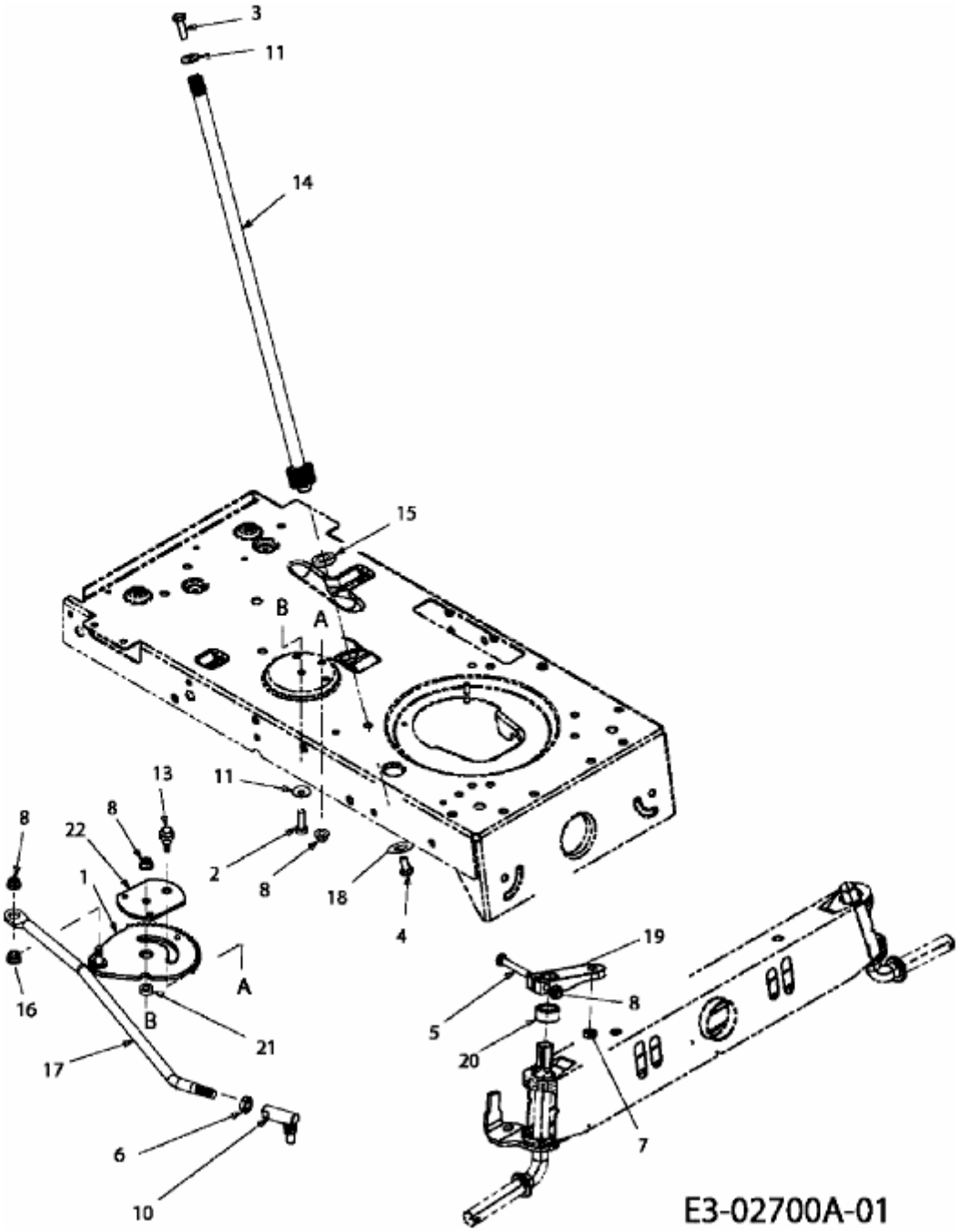LF 125 > 13EH773F600 (2009) > LENKUNG