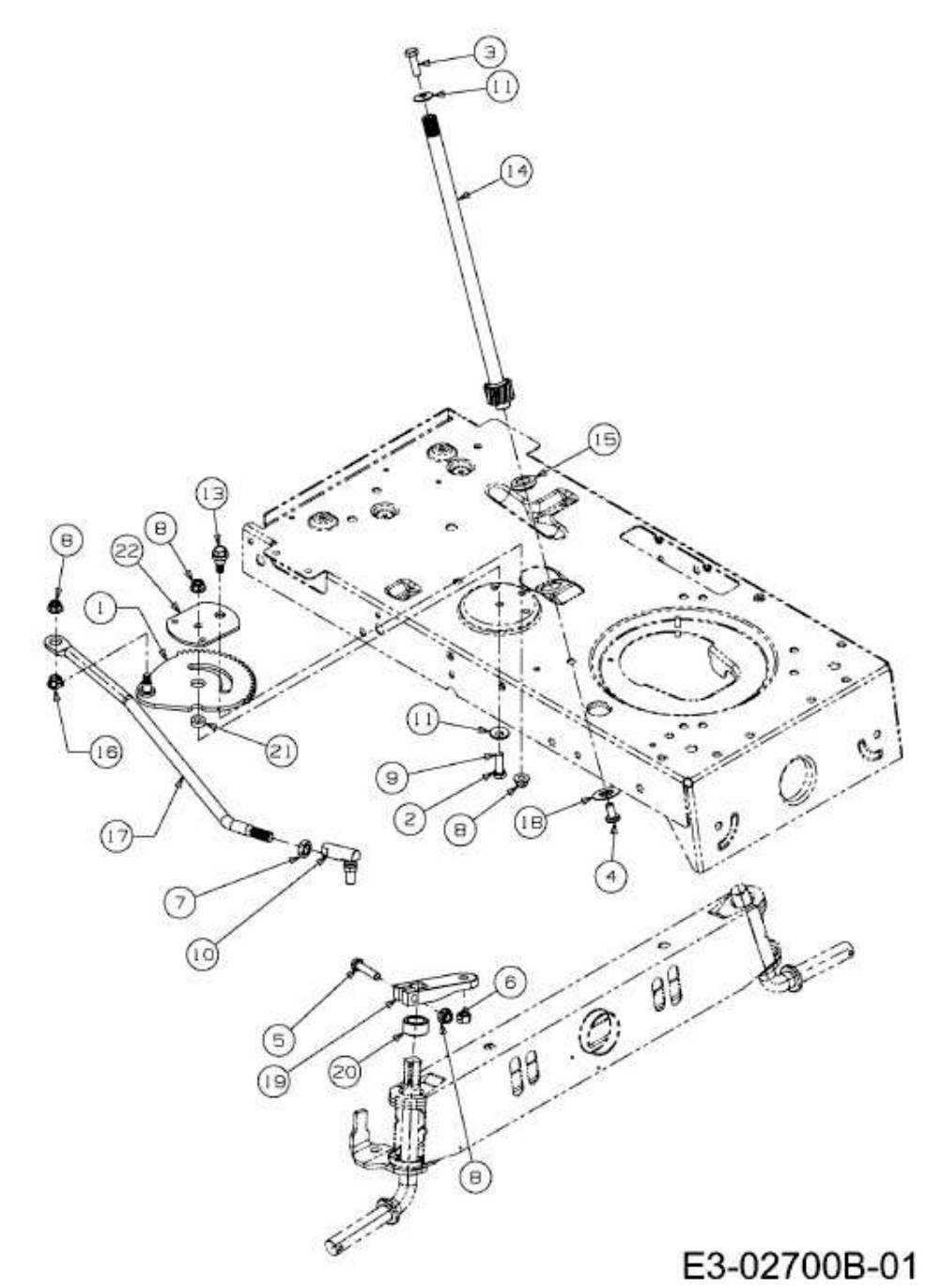RACING 125-96 > 13EH761F676 (2010) > LENKUNG