GLX 92 RH > 13ED51GE690 (2012) > MOTORZUBEHÖR

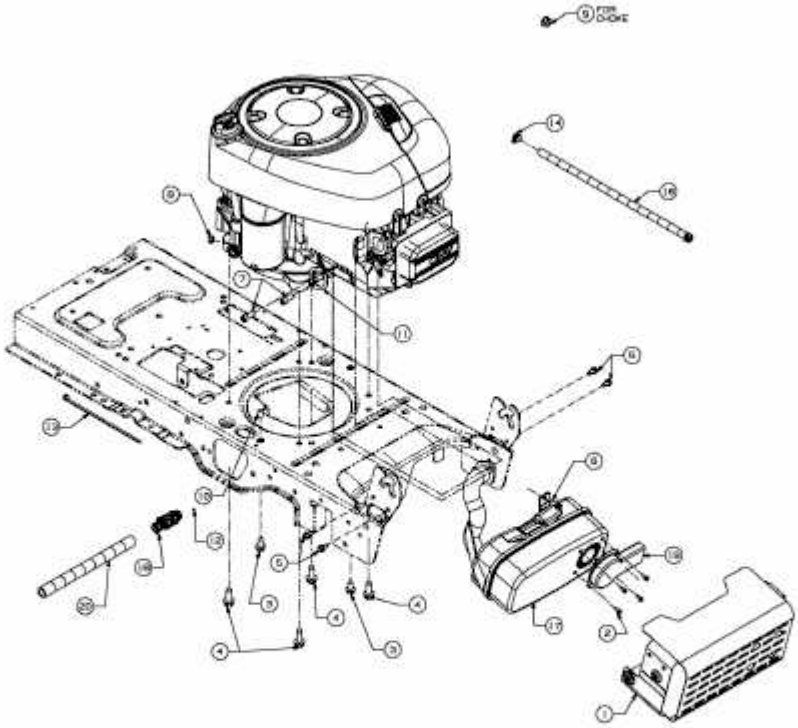

E3-04355E-01