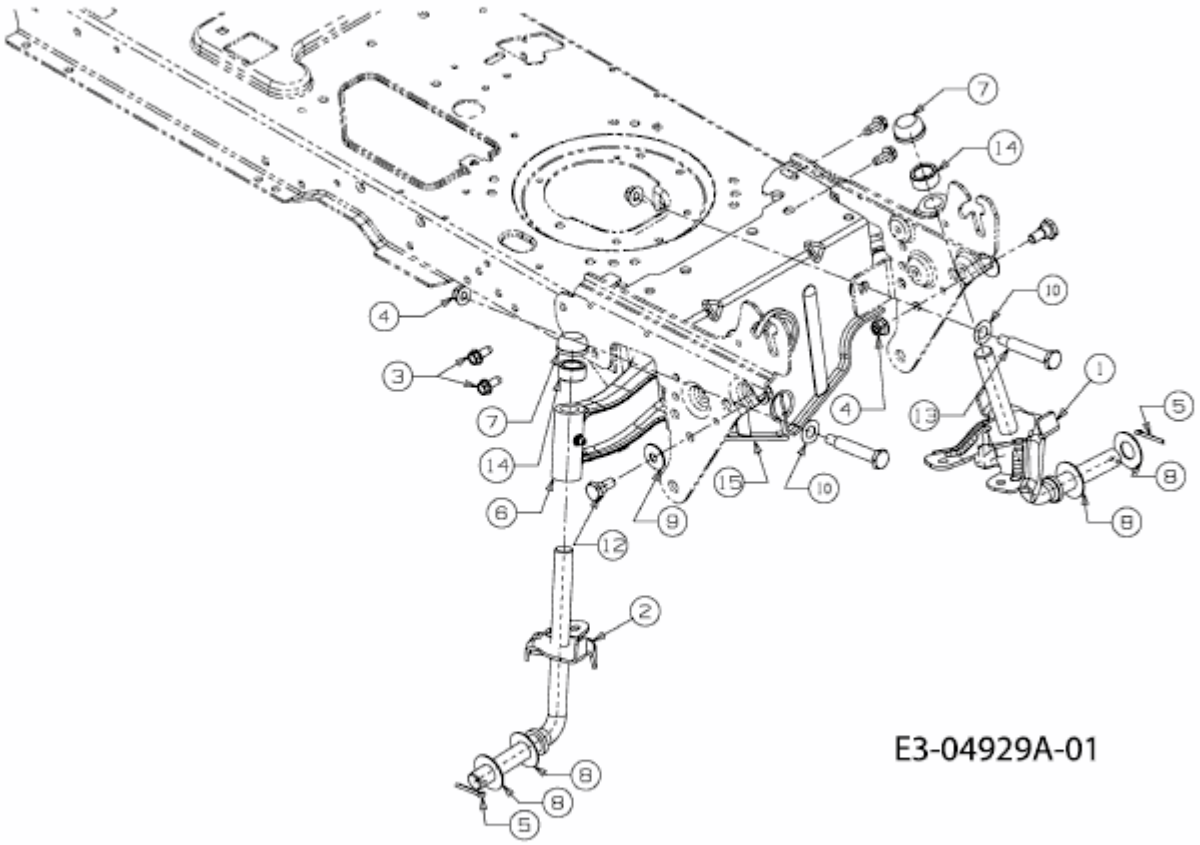GLX 92 RH > 13ED51GE490 (2011) > VORDERACHSE