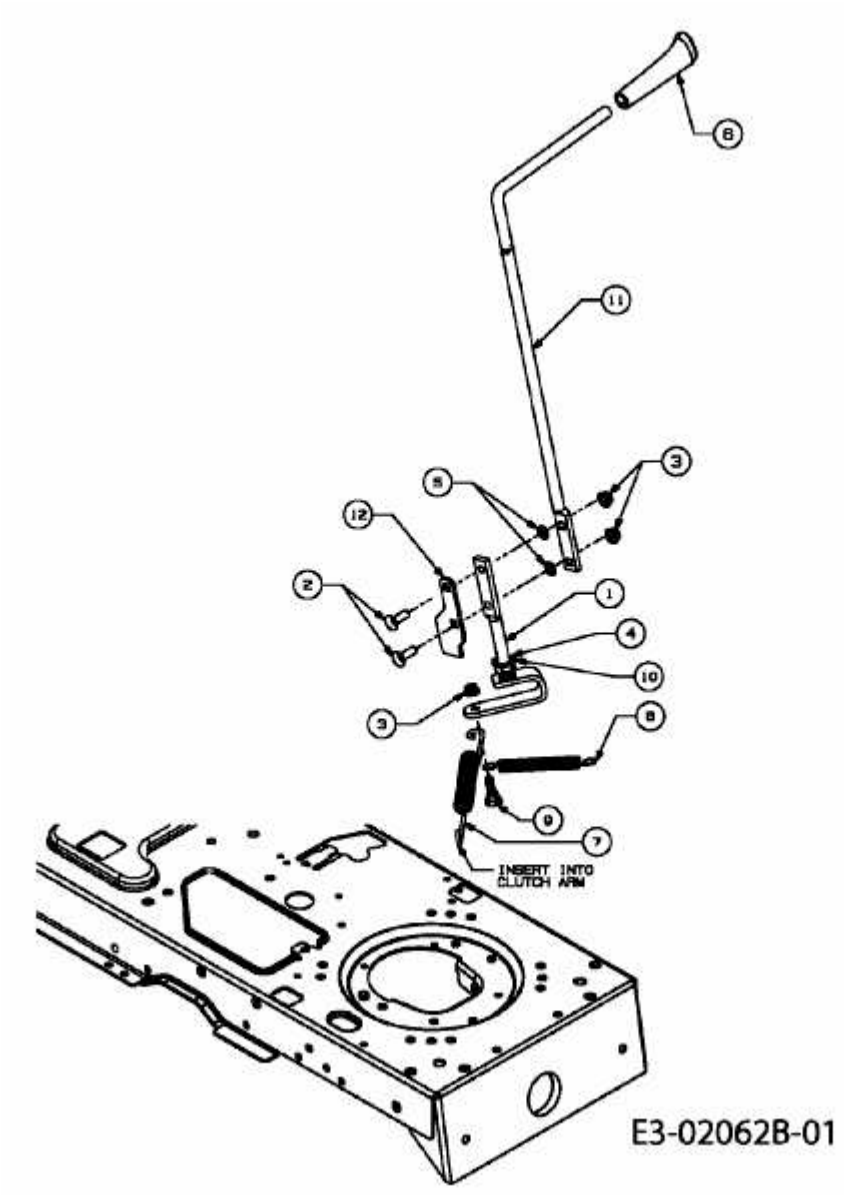GLX 92 RH > 13DV516E690 (2008) > MÄHWERKSEINSCHALTUNG