AE 5150 > 13DV504E643 (2008) > SITZWANNE

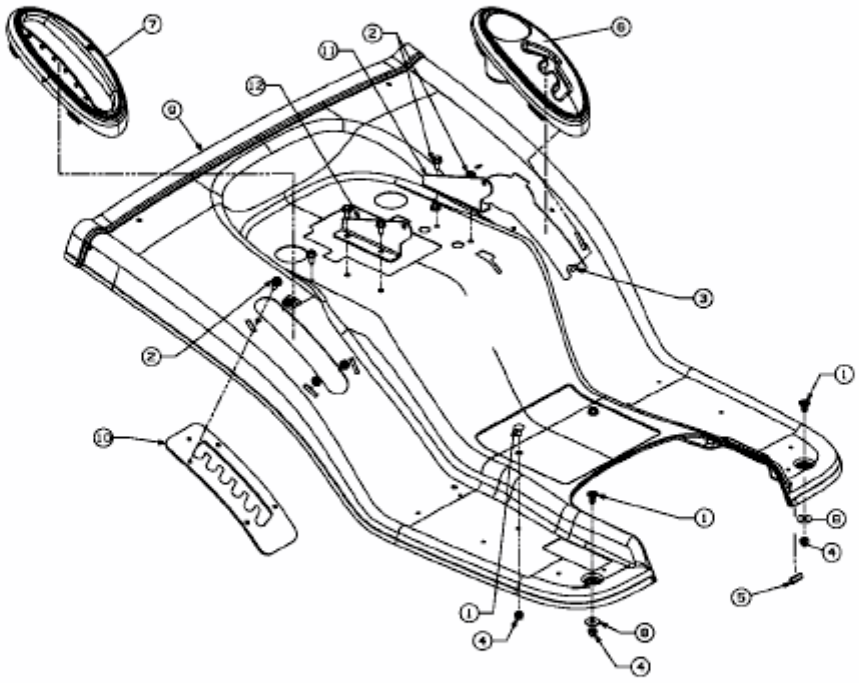

E3-02040B-01