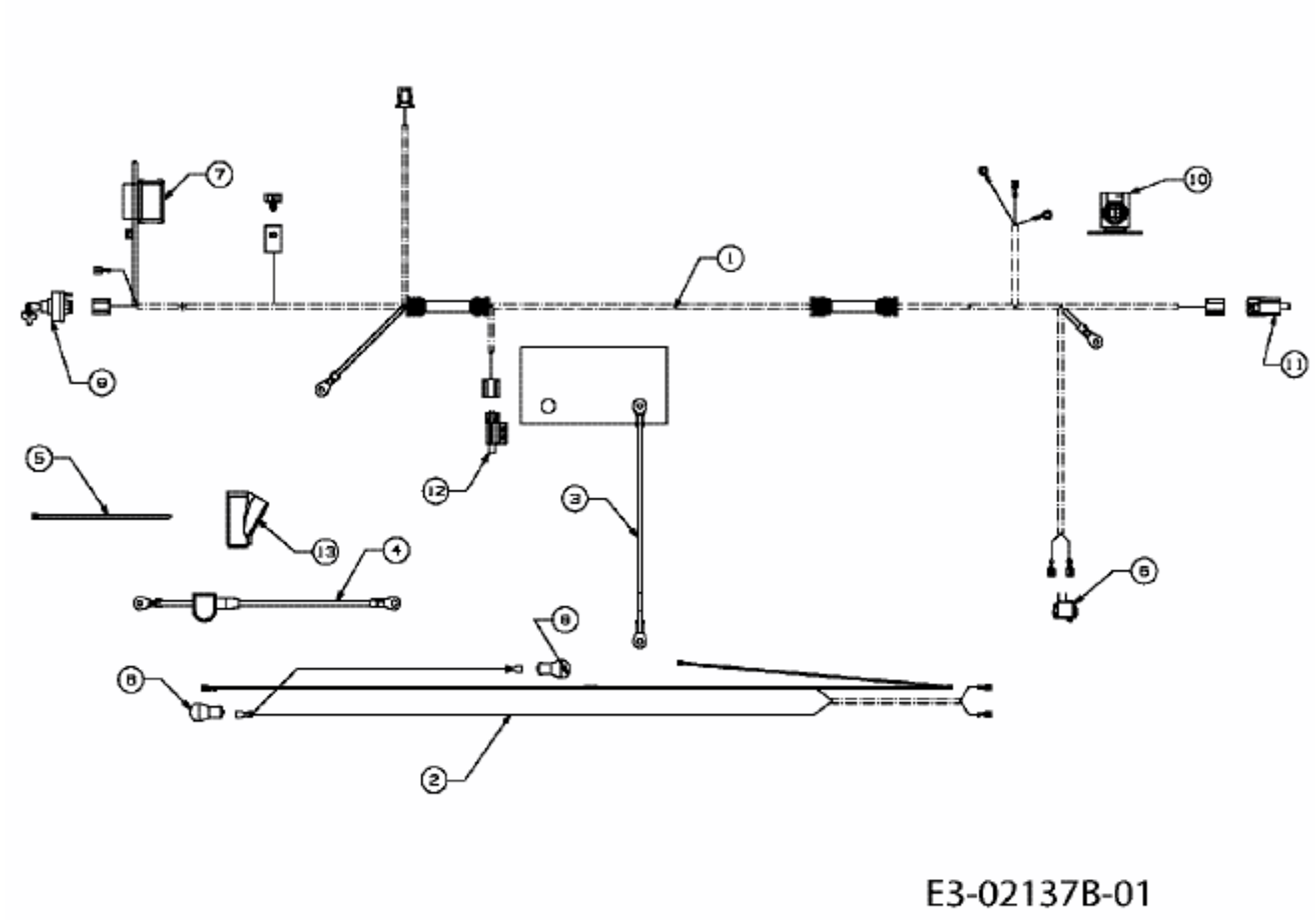604 > 13DV479C611 (2005) > ELEKTROTEILE