150 KL > 13DV478F460 (2007) > MOTORKEILRIEMENSCHEIBE

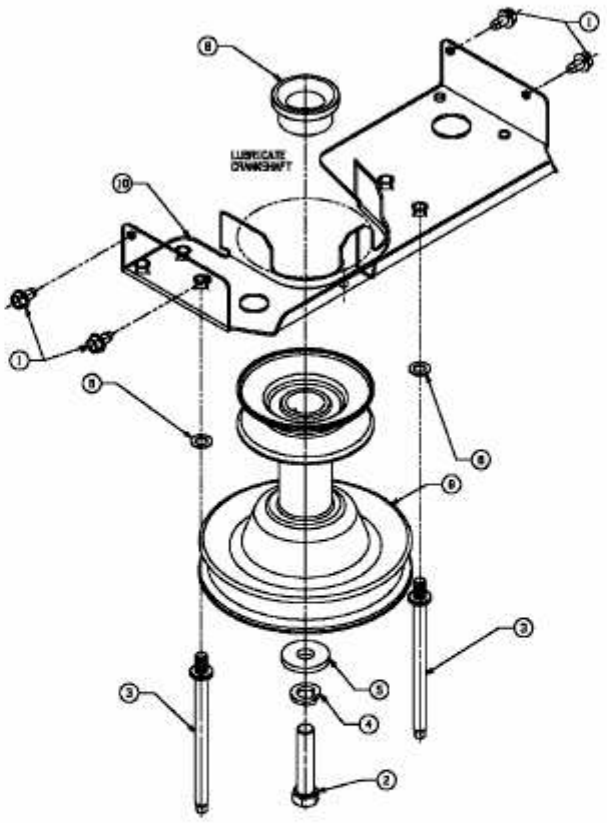

E3-02110A-01