150 KL > 13DV478F460 (2006) > LENKUNG

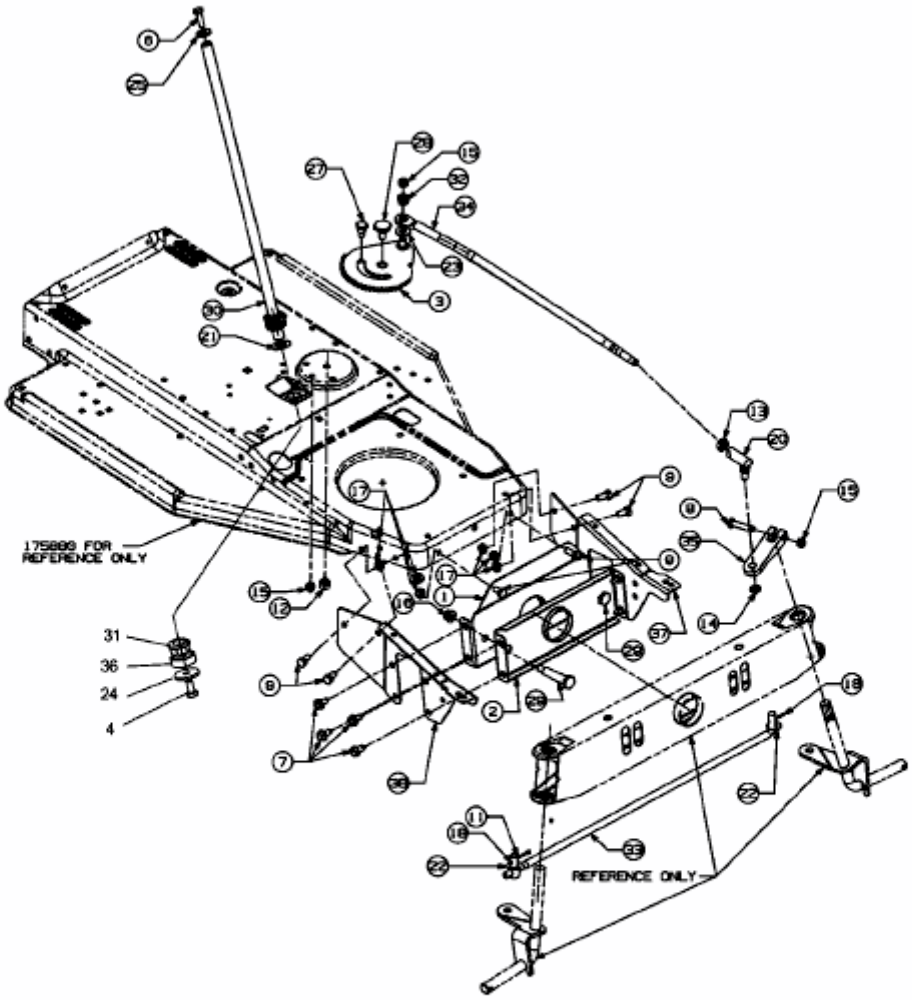

E3-02104A-01