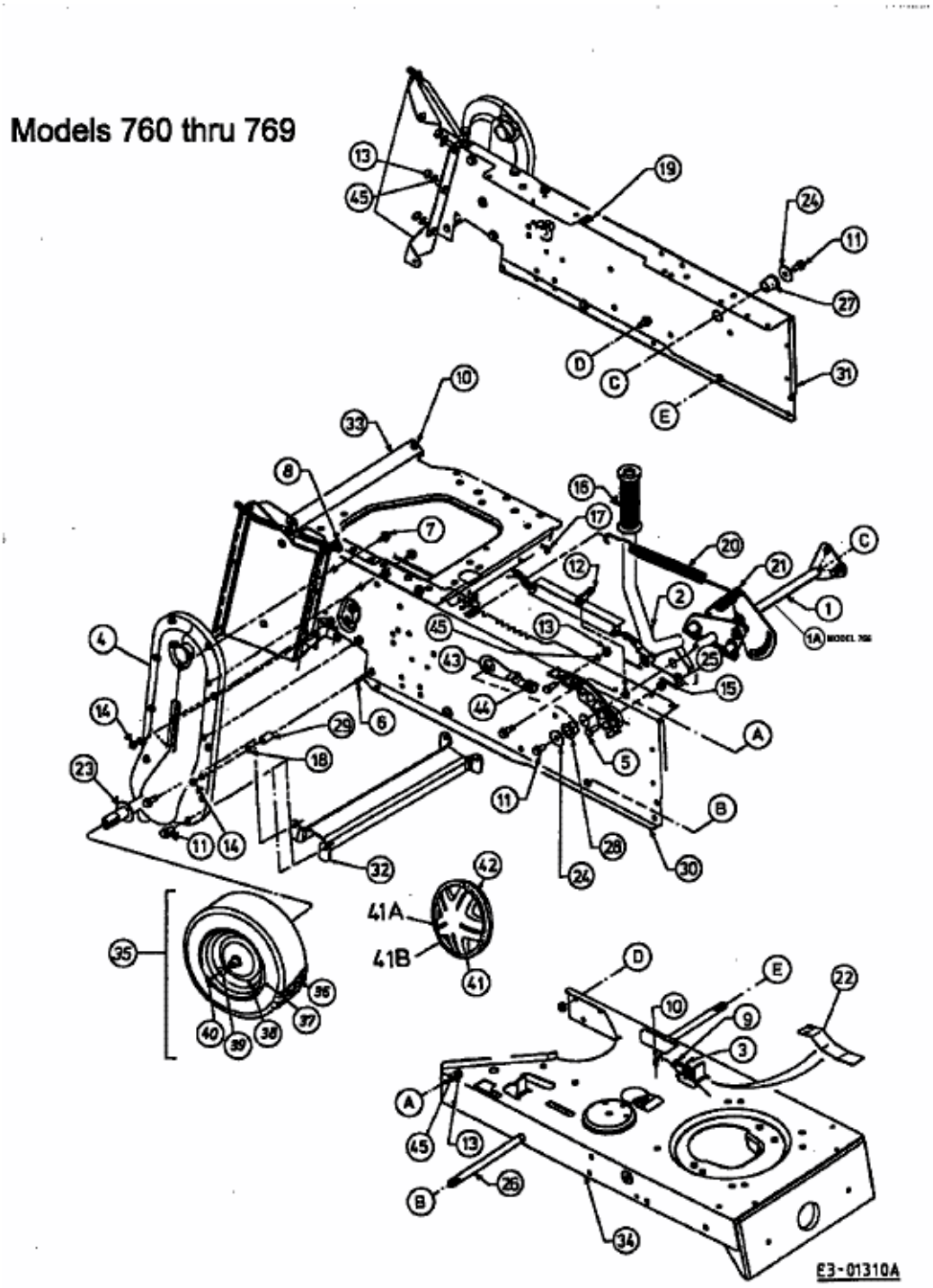20/102 > 13DU764N659 (2000) > MÄHWERKSAUSHEBUNG, RAHMEN HINTEN, RÄDER HINTEN