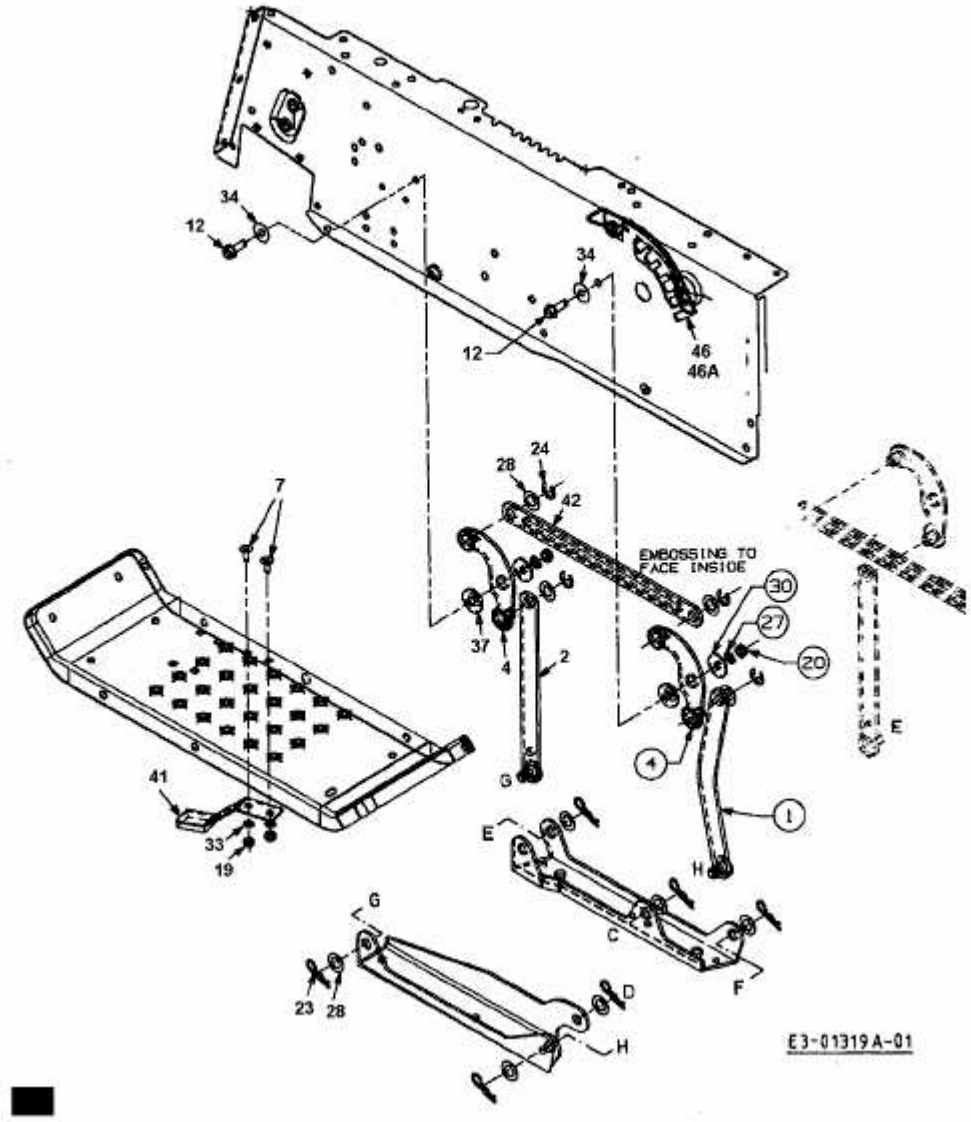SPRINT SLX 102 RH > 13DT796N690 (2001) > MÄHWERKSAUSHEBUNG