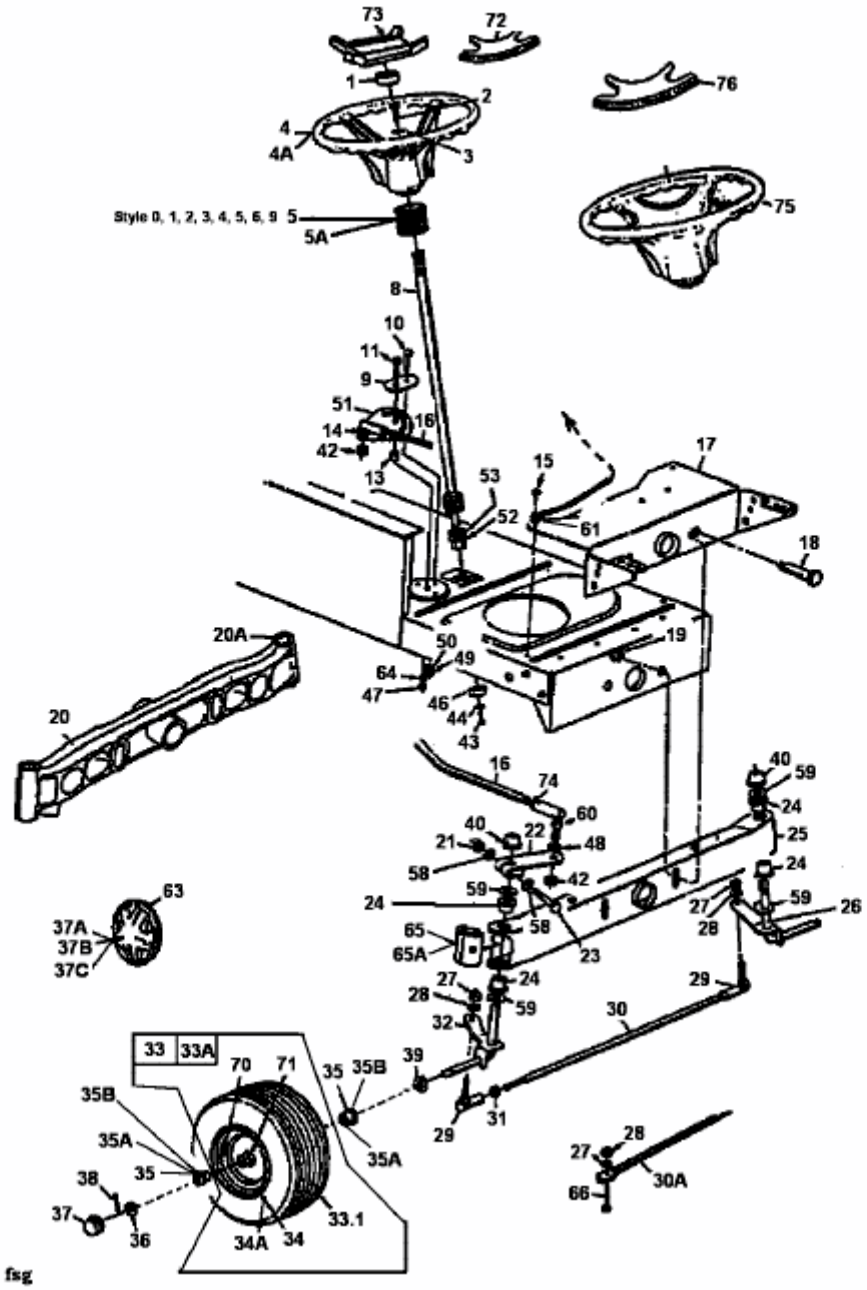HN 7180 > 13DT794N643 (2000) > LENKUNG, RÄDER VORNE, VORDERACHSE