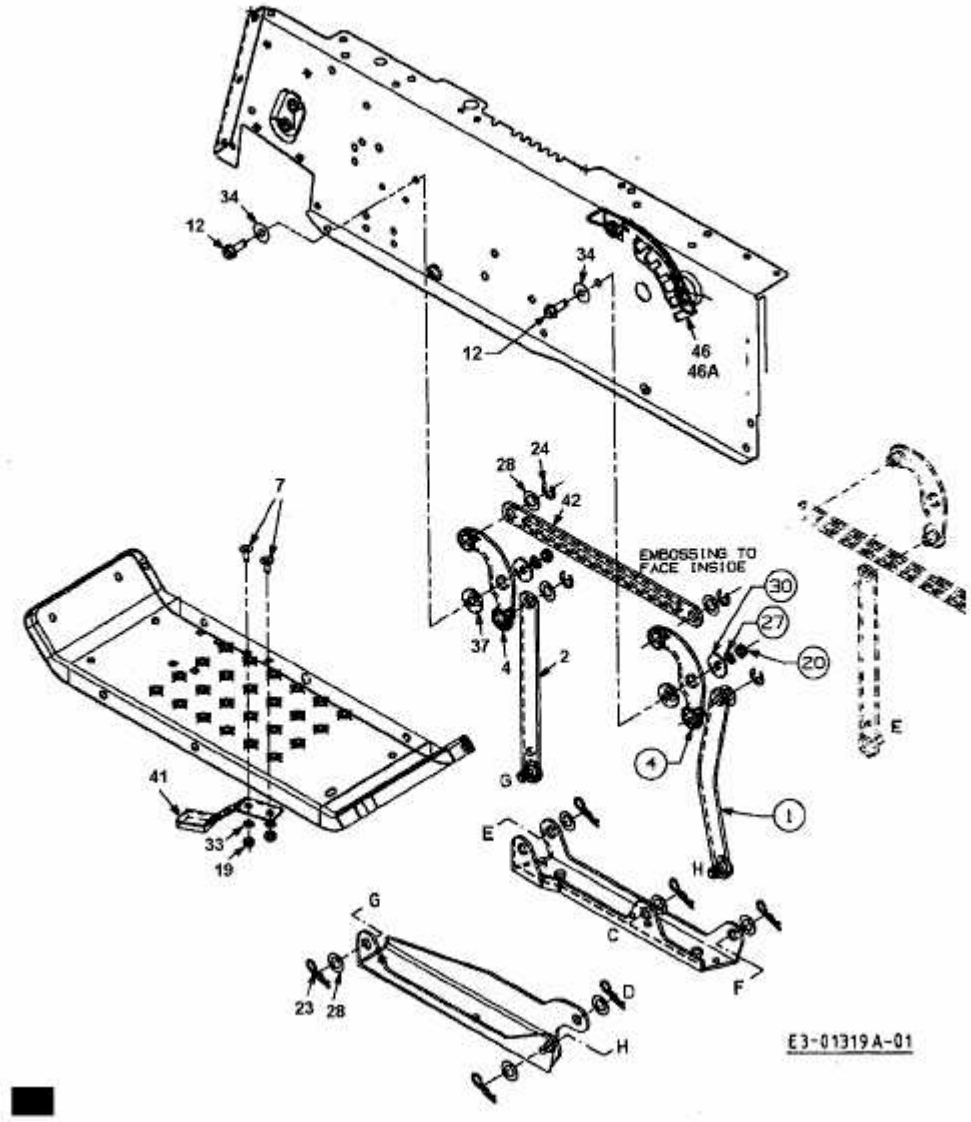SPRINT SLX 102 R > 13DP766N690 (2001) > MÄHWERKSAUSHEBUNG