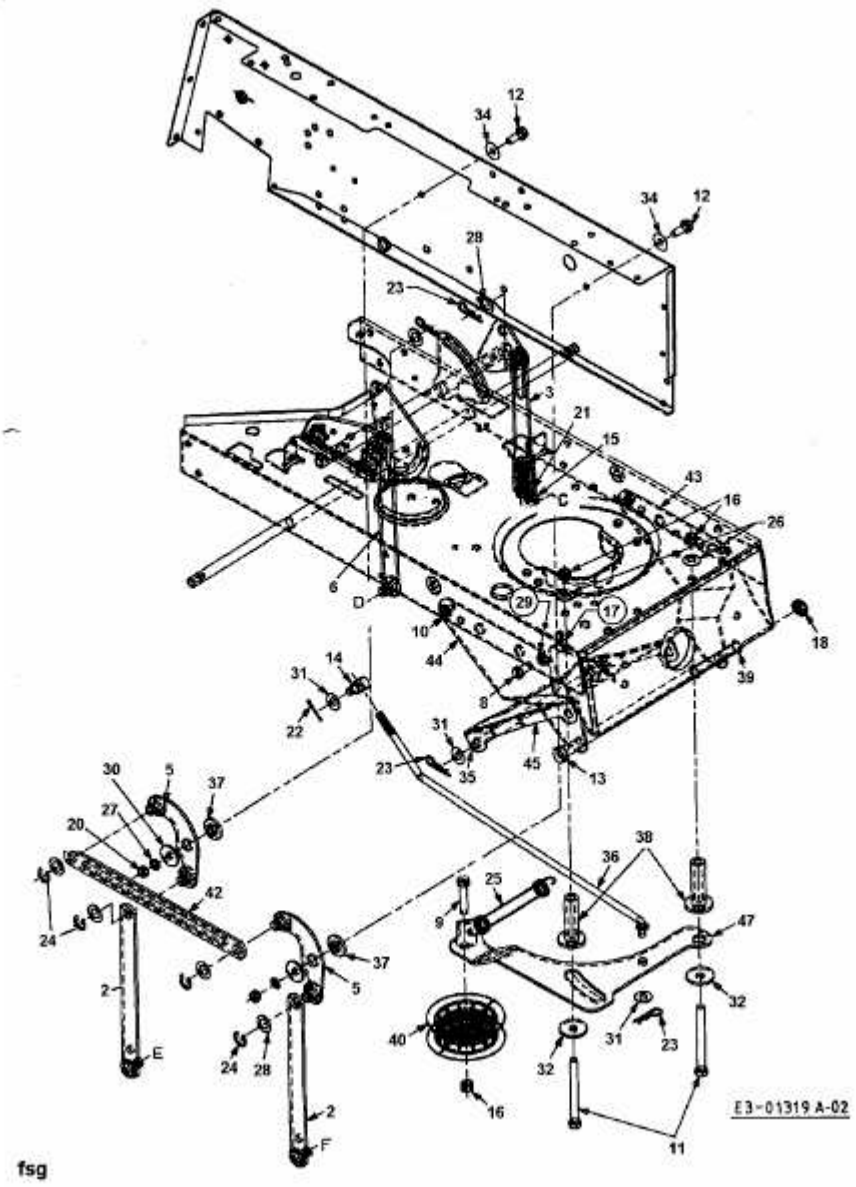EUROTRAC 155/102 > 13DP760N600 (2001) > MÄHWERKSAUSHEBUNG, SPANNROLLE