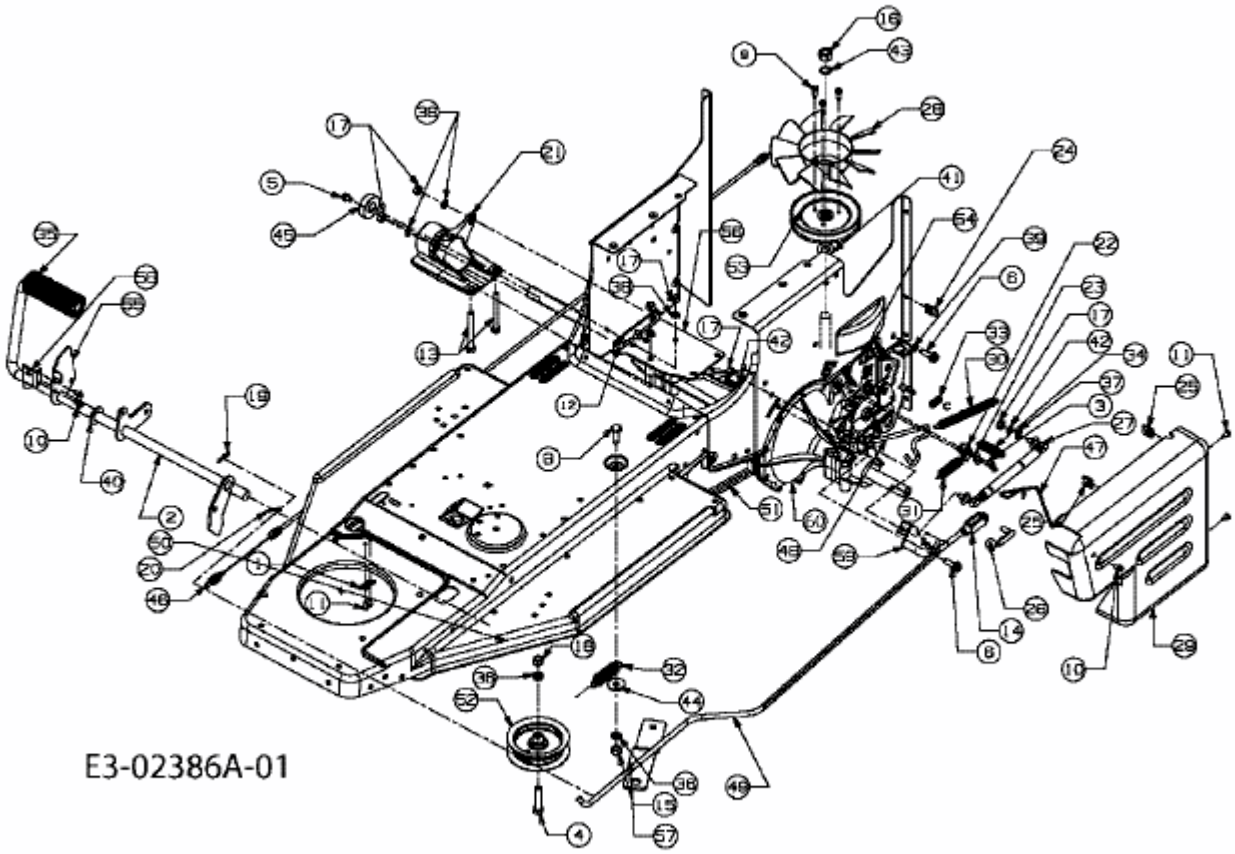SLX 76 RH > 13DM416A690 (2005) > FAHRANTRIEB, PEDALE