POLO 96 M > 13DH479F636 (2005) > RAHMEN

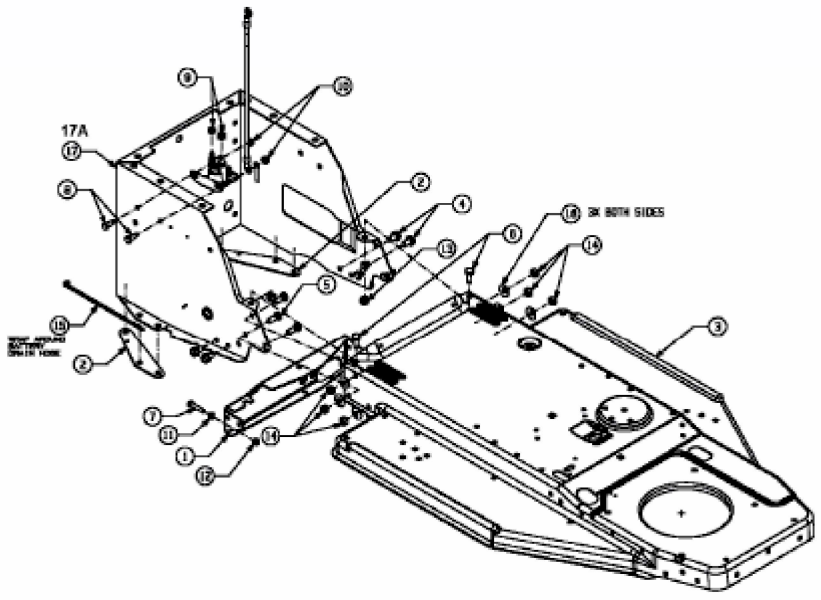


E3-02094A-01