JA 125 T > 13DH473A678 (2007) > LENKUNG

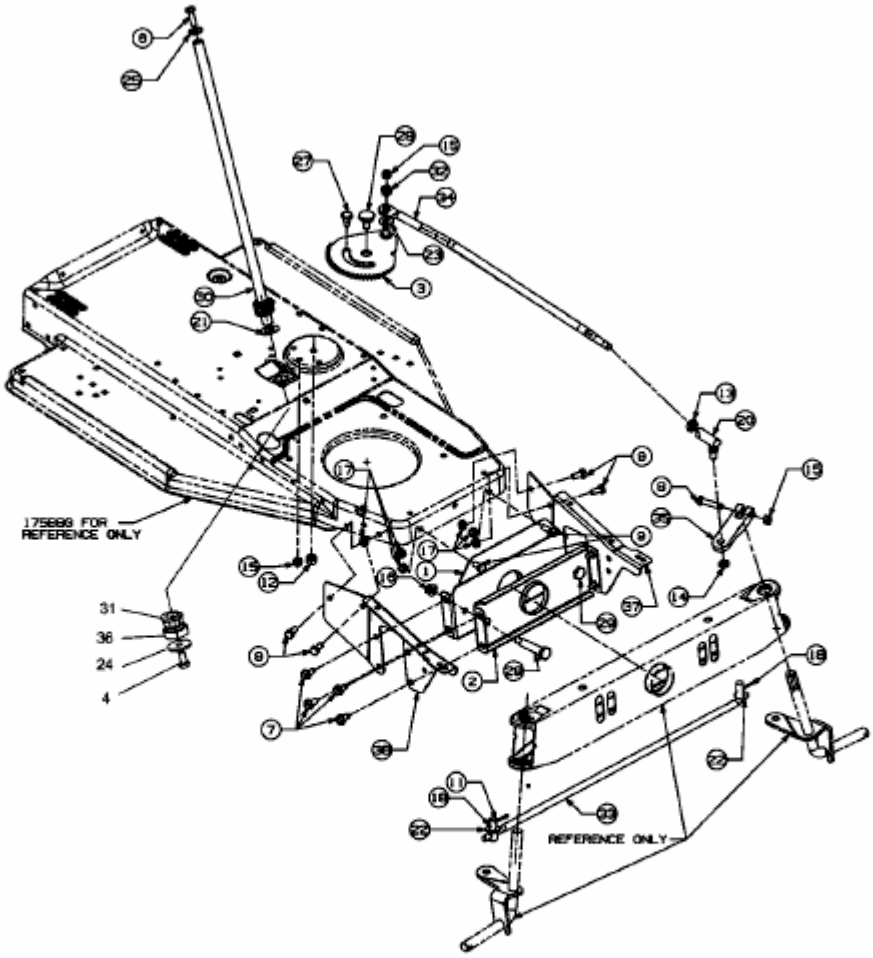

E3-02104A-01