JA 135 T > 13DH473A676 (2007) > LENKUNG

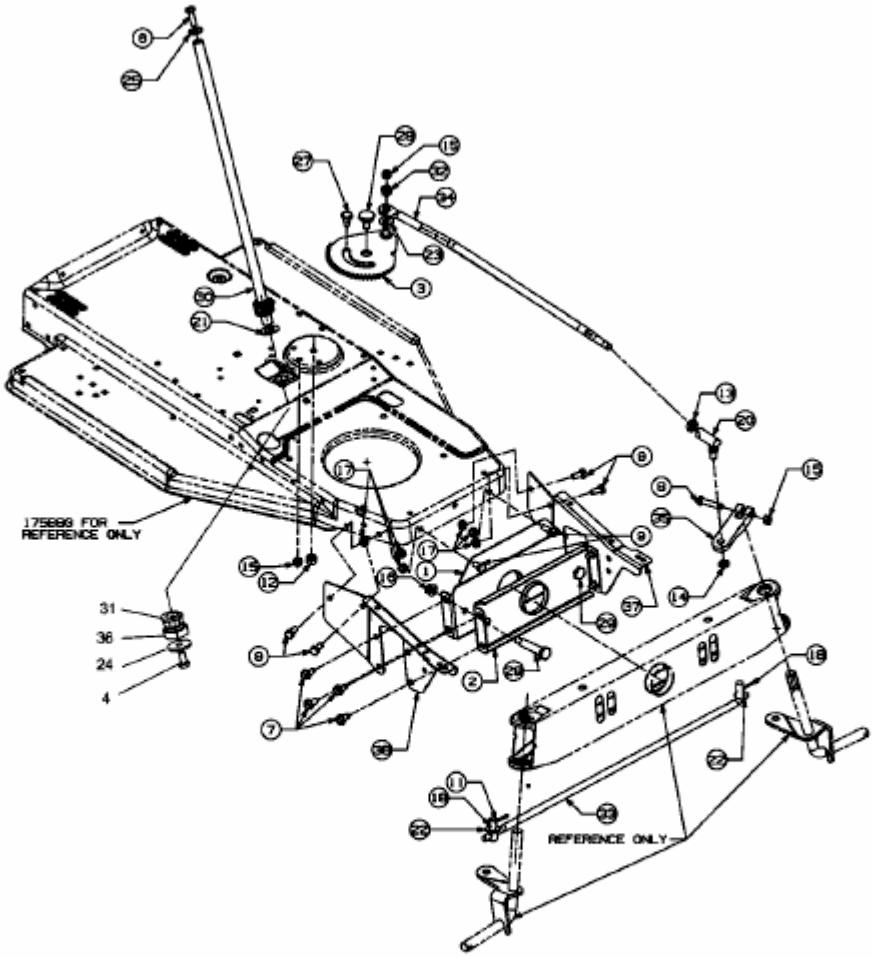

E3-02104A-01