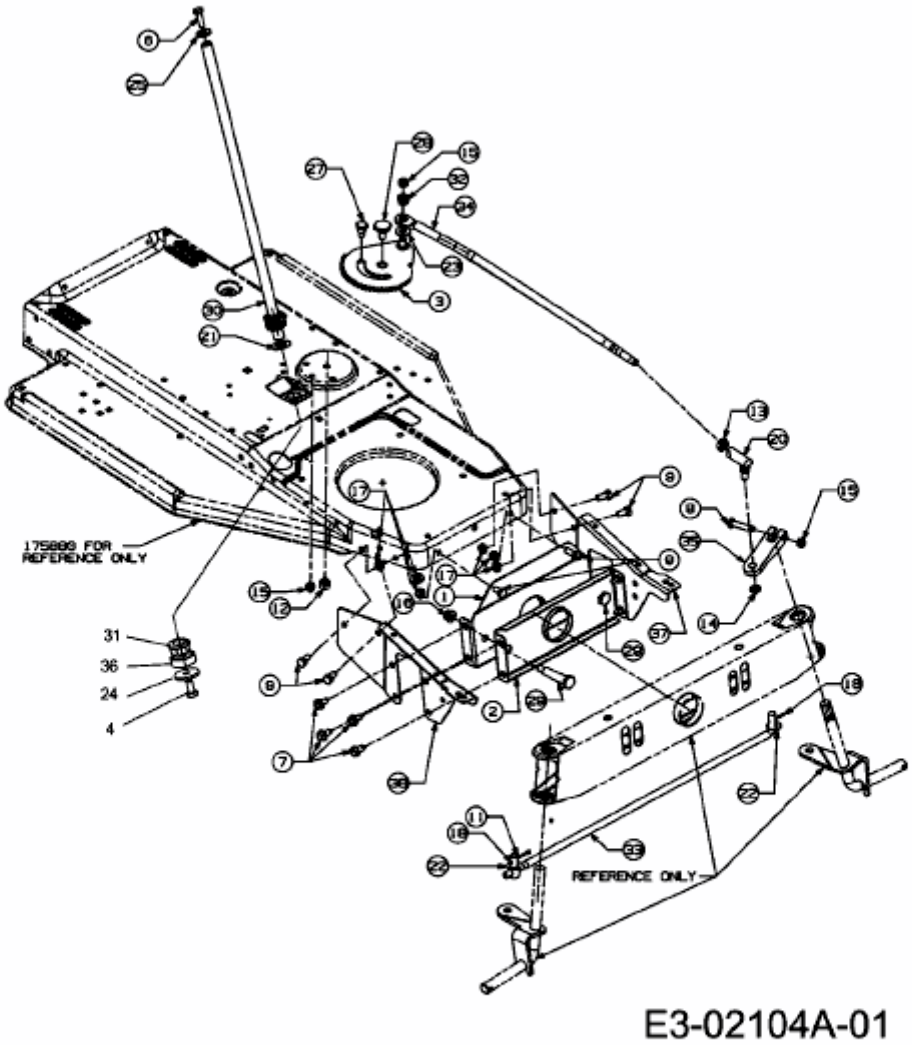JA 125 T > 13DH473A478 (2006) > LENKUNG