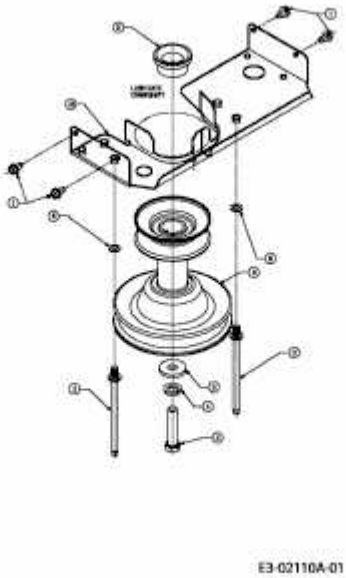13DH471C684 (2007) > MOTORKEILRIEMENSCHEIBE