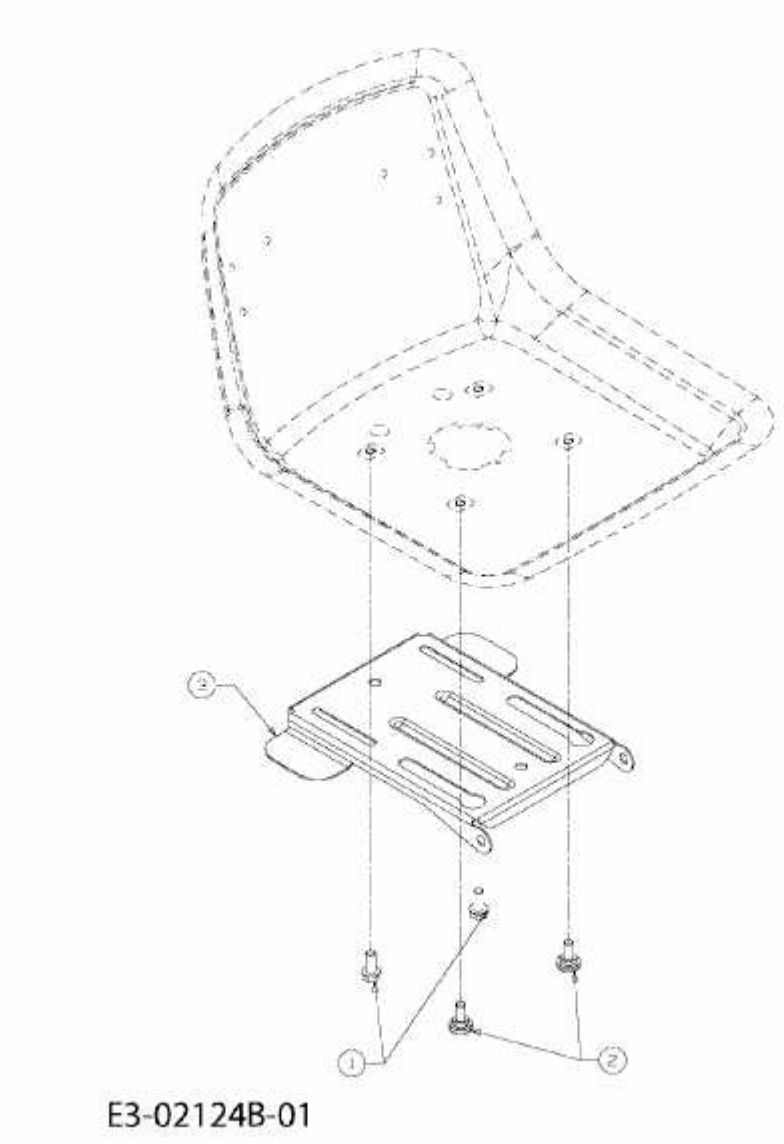B/115 > 13DH458D678 (2006) > SITZTRÄGER