B/115 > 13DH458D678 (2006) > FAHRANTRIEB

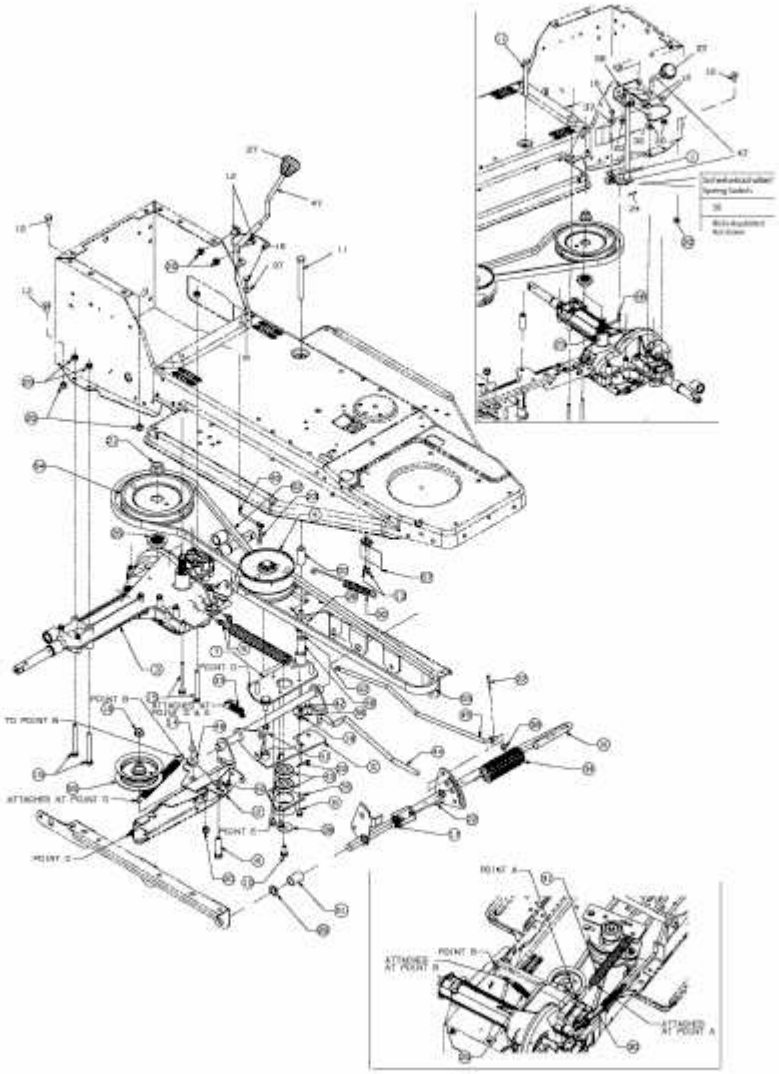

E3-02099B-01