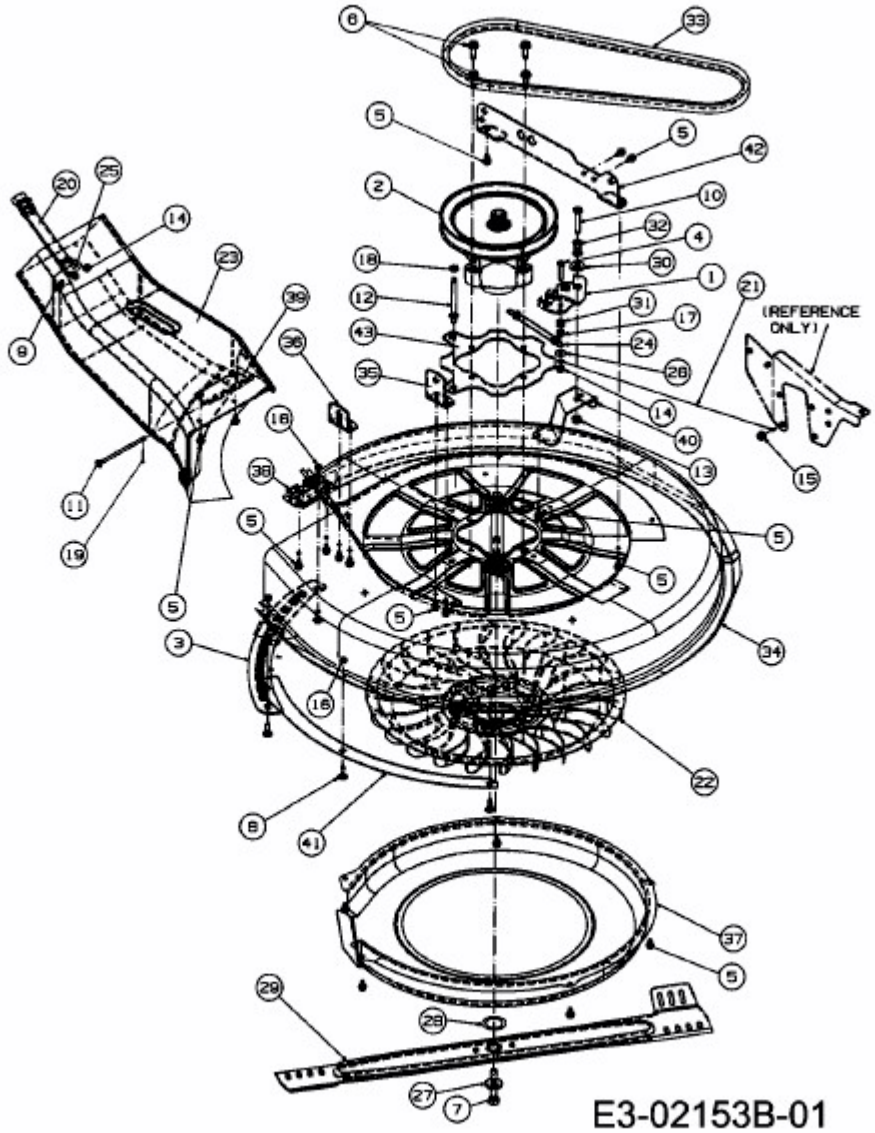B 125/76 T > 13DH458C683 (2006) > MÄHWERK C (30"/76CM)