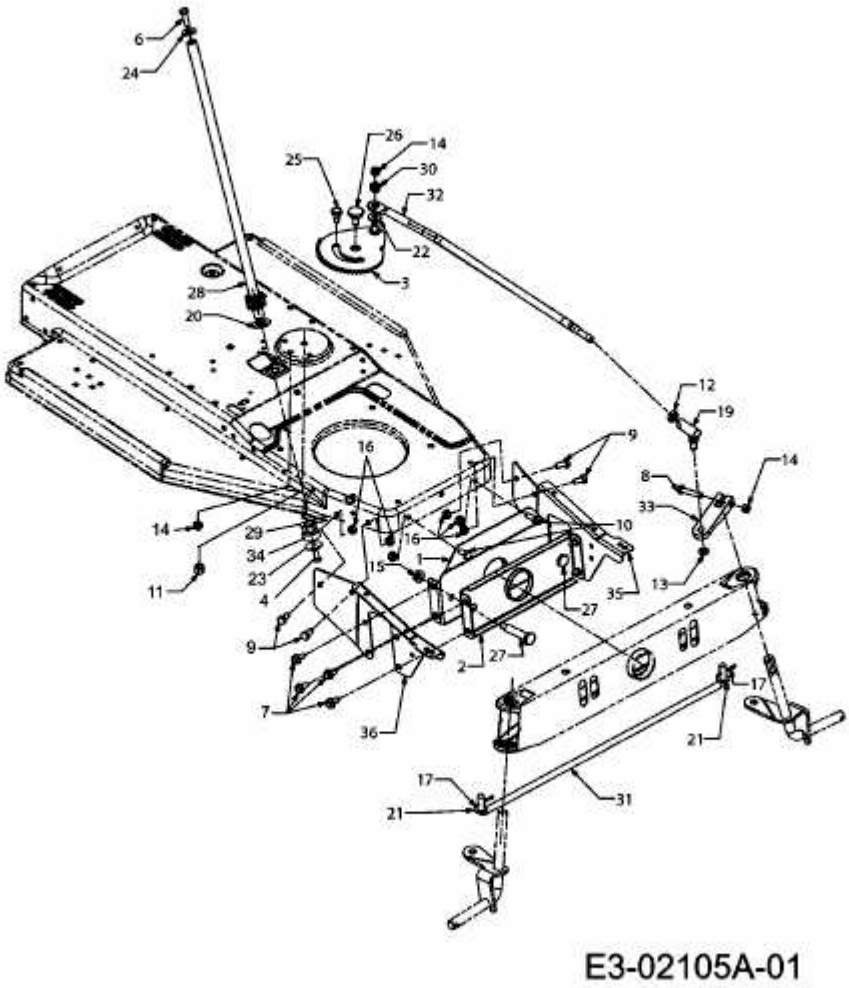RH 115 B > 13DH458C600 (2006) > LENKUNG