RS 115/96 B > 13DH452F600 (2005) > VORDERACHSE

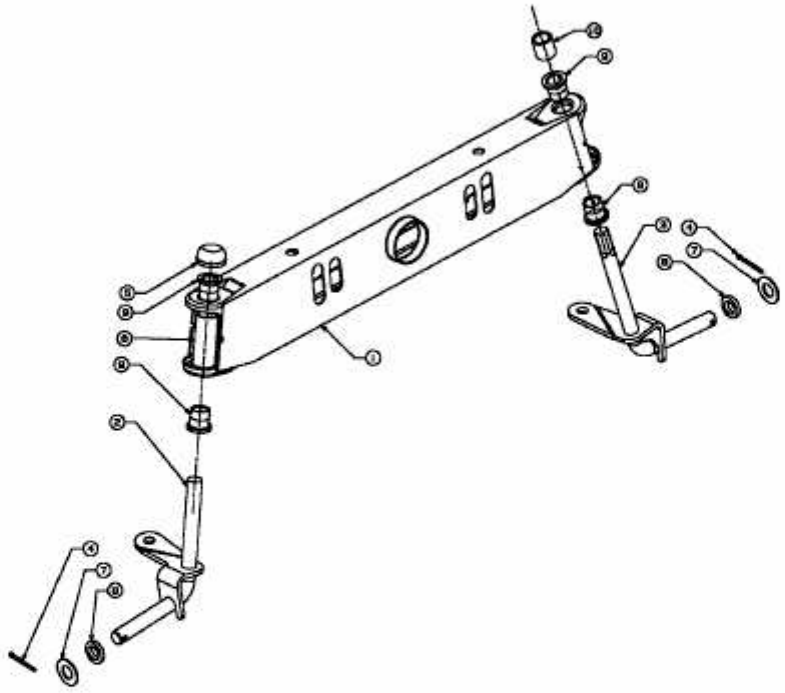

E3-02103A-01