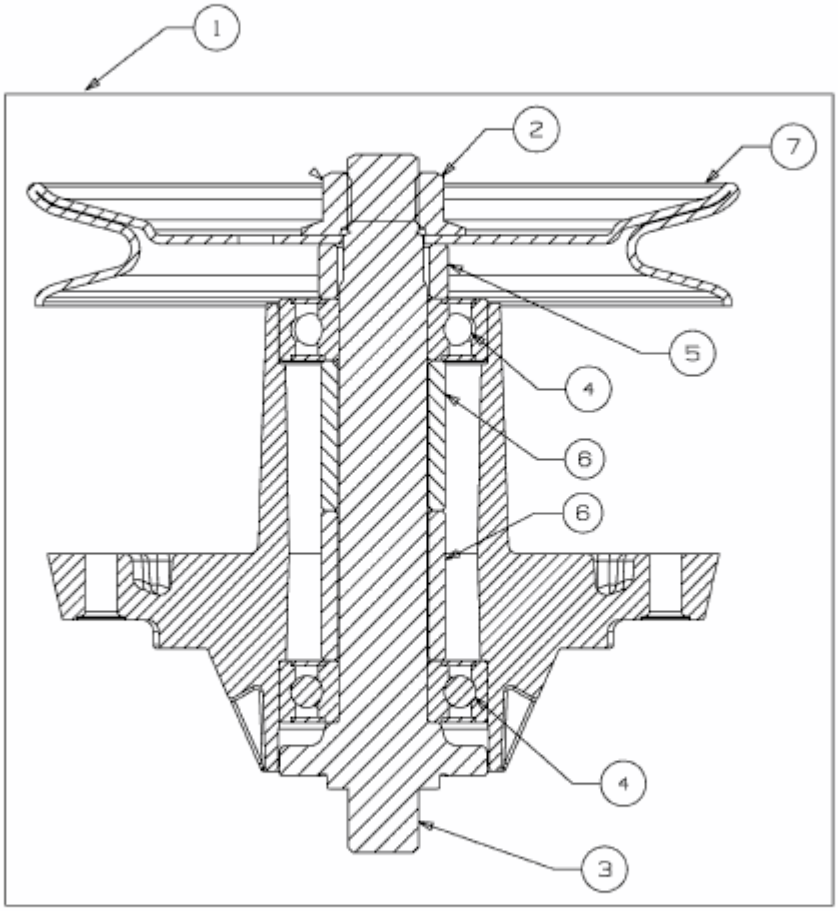

E3-07447B-01