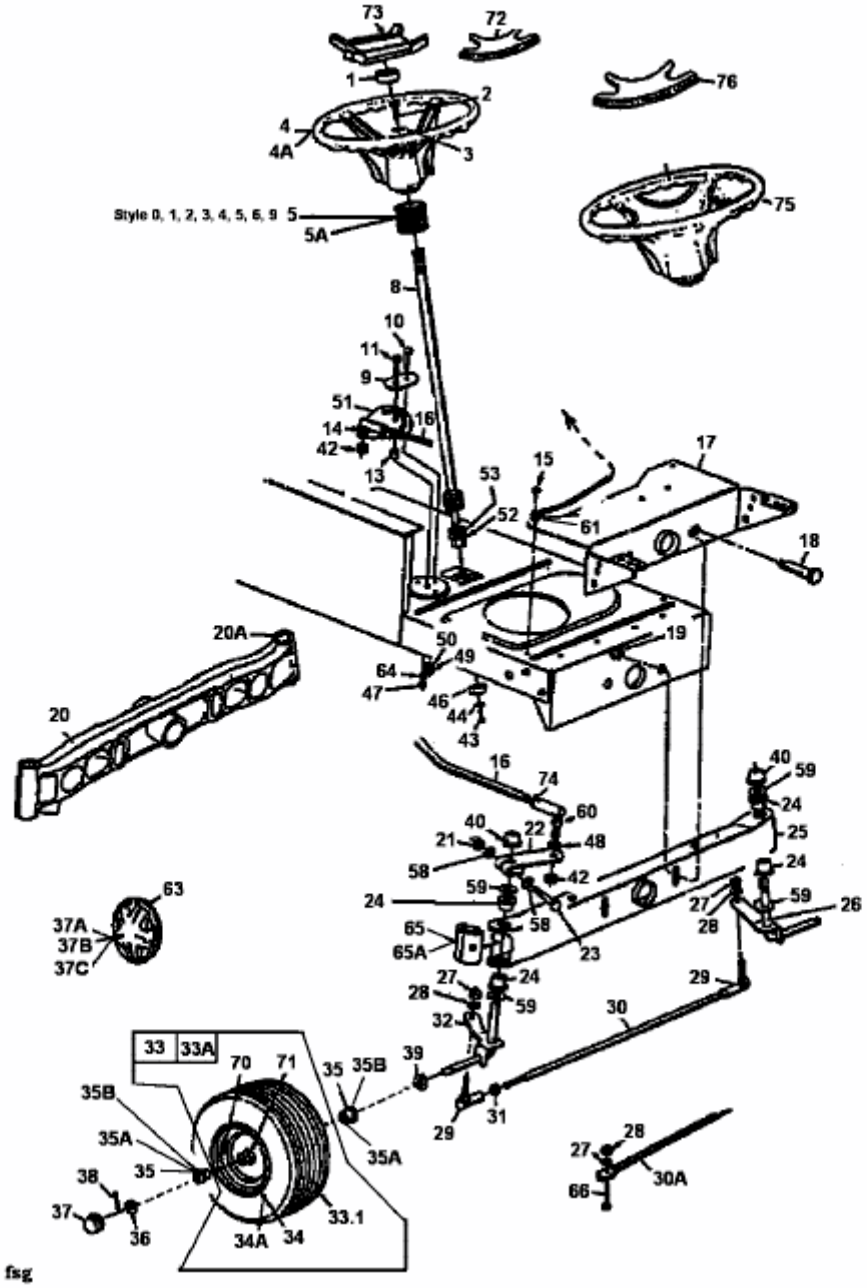HN 7160 > 13DD794N643 (1999) > LENKUNG, RÄDER VORNE, VORDERACHSE