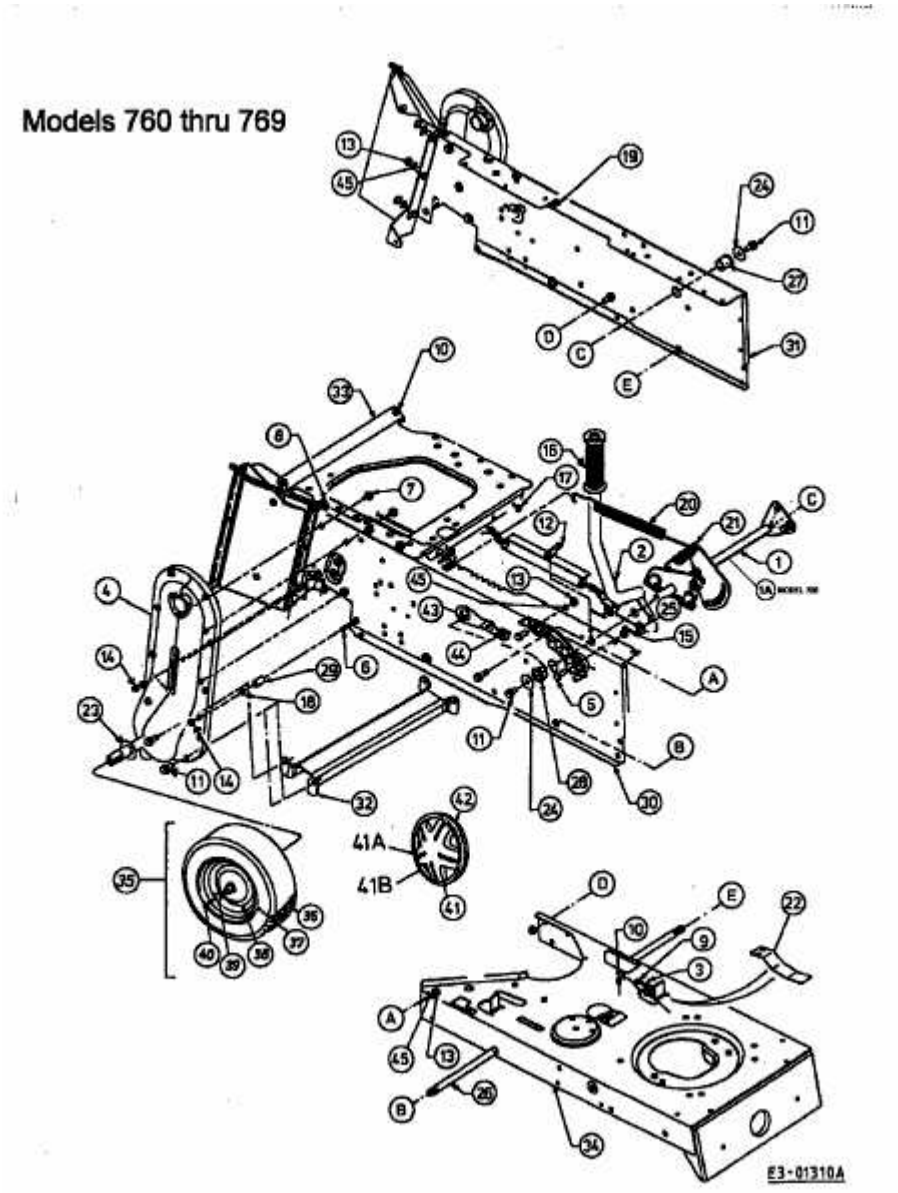E/160 > 13DD768N670 (2000) > MÄHWERKSAUSHEBUNG, RAHMEN HINTEN, RÄDER HINTEN