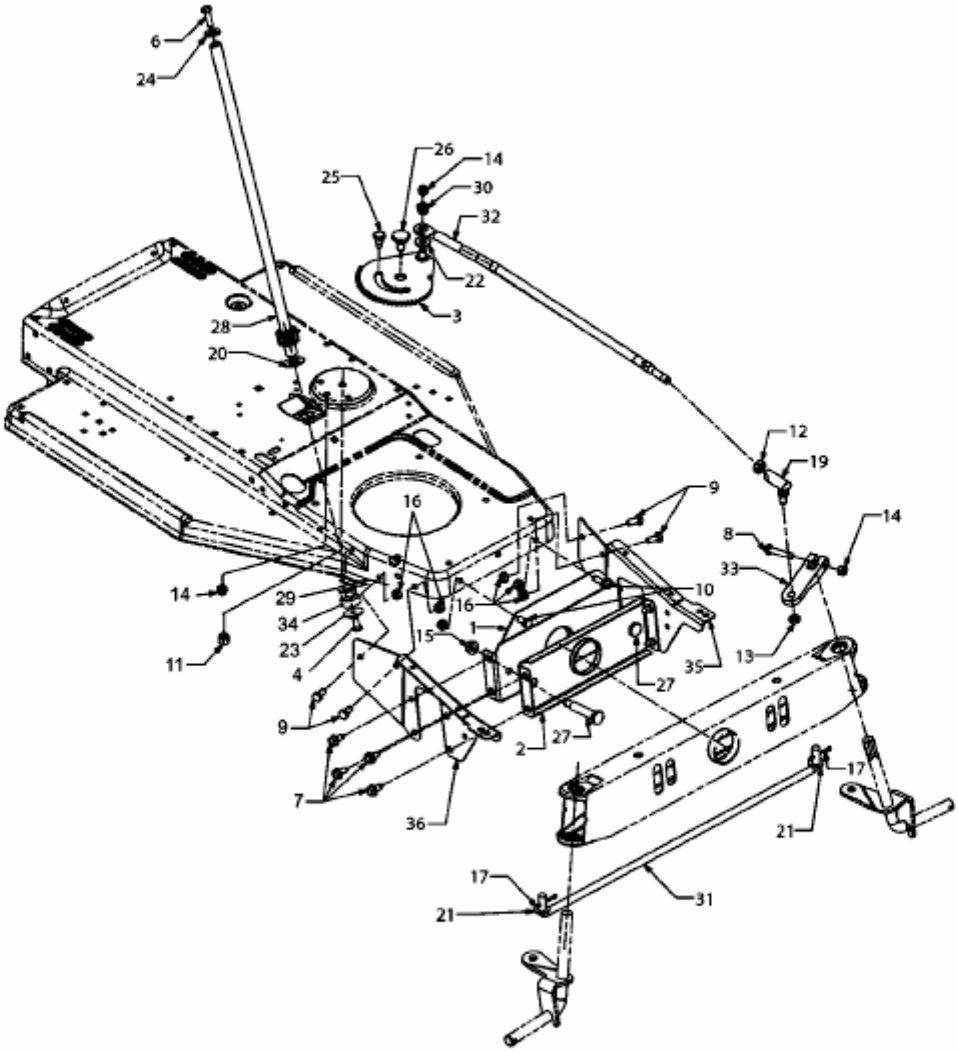RS 115/96 B > 13DC470F600 (2004) > LENKUNG