RMS 412-81 T > 13DC457D628 (2004) > MÄHWERK D (32"/81CM)

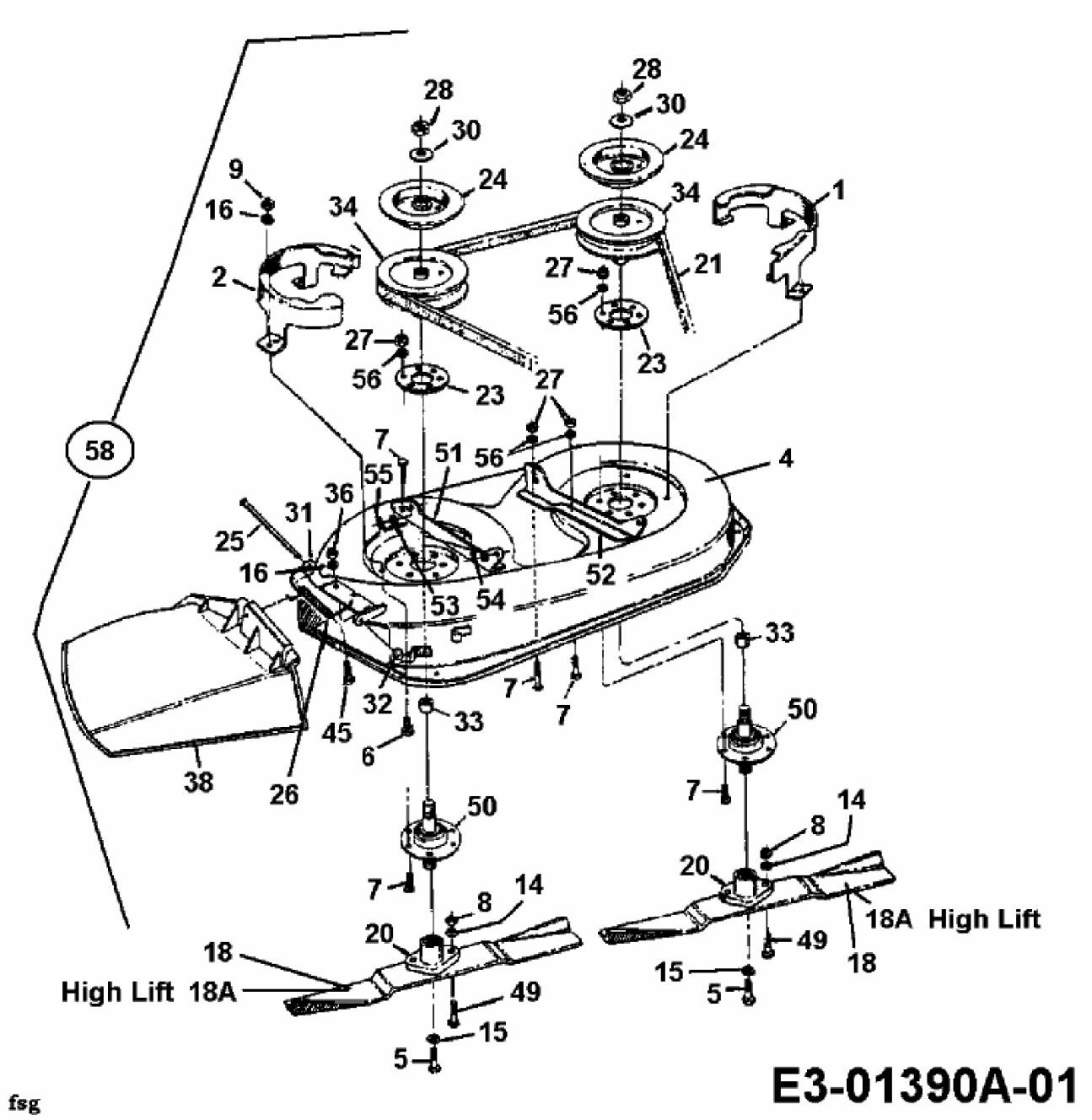

fsg