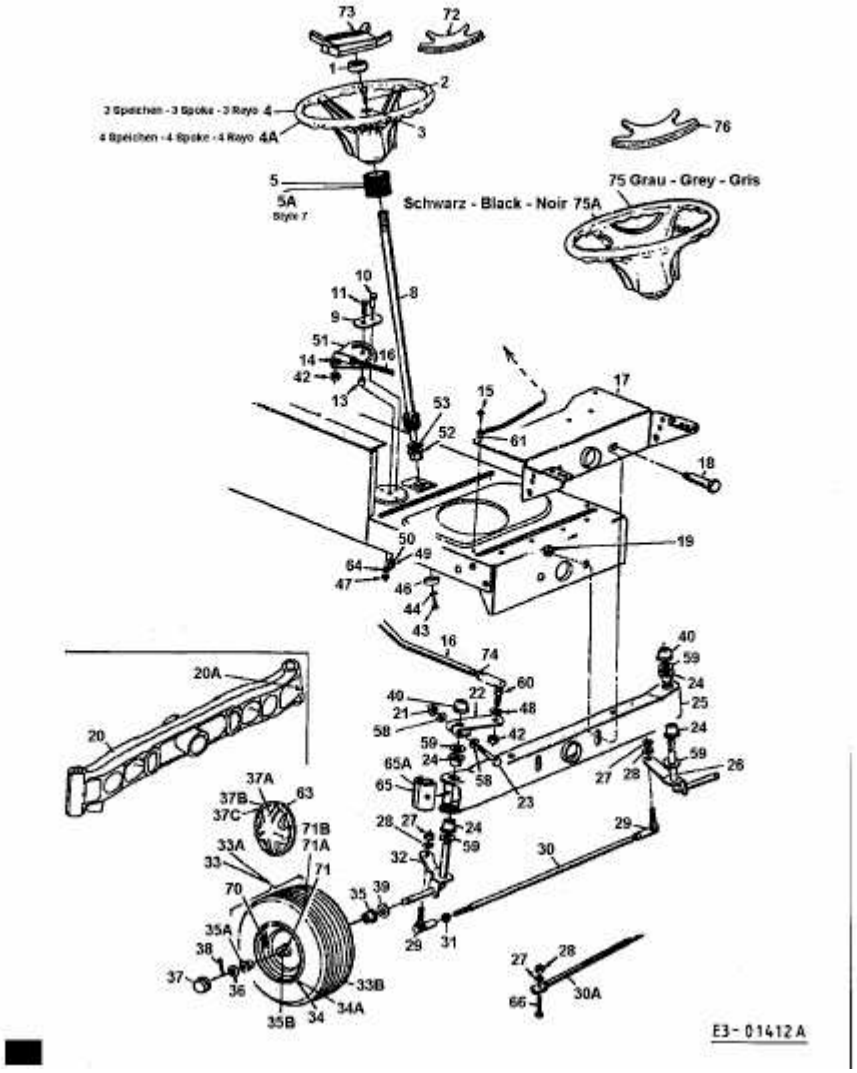E/130 > 13DA768N678 (2000) > LENKUNG, RÄDER VORNE, VORDERACHSE