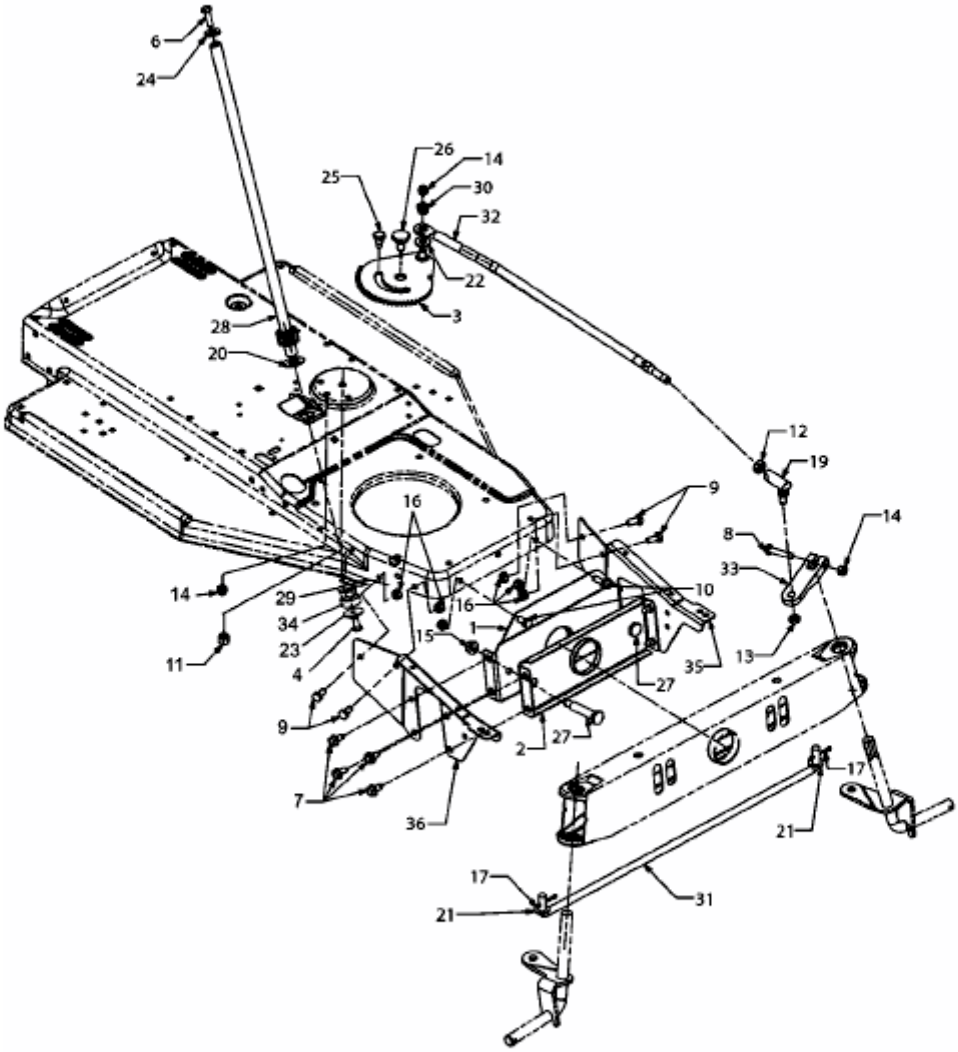RH 155 B > 13DA458E600 (2004) > LENKUNG