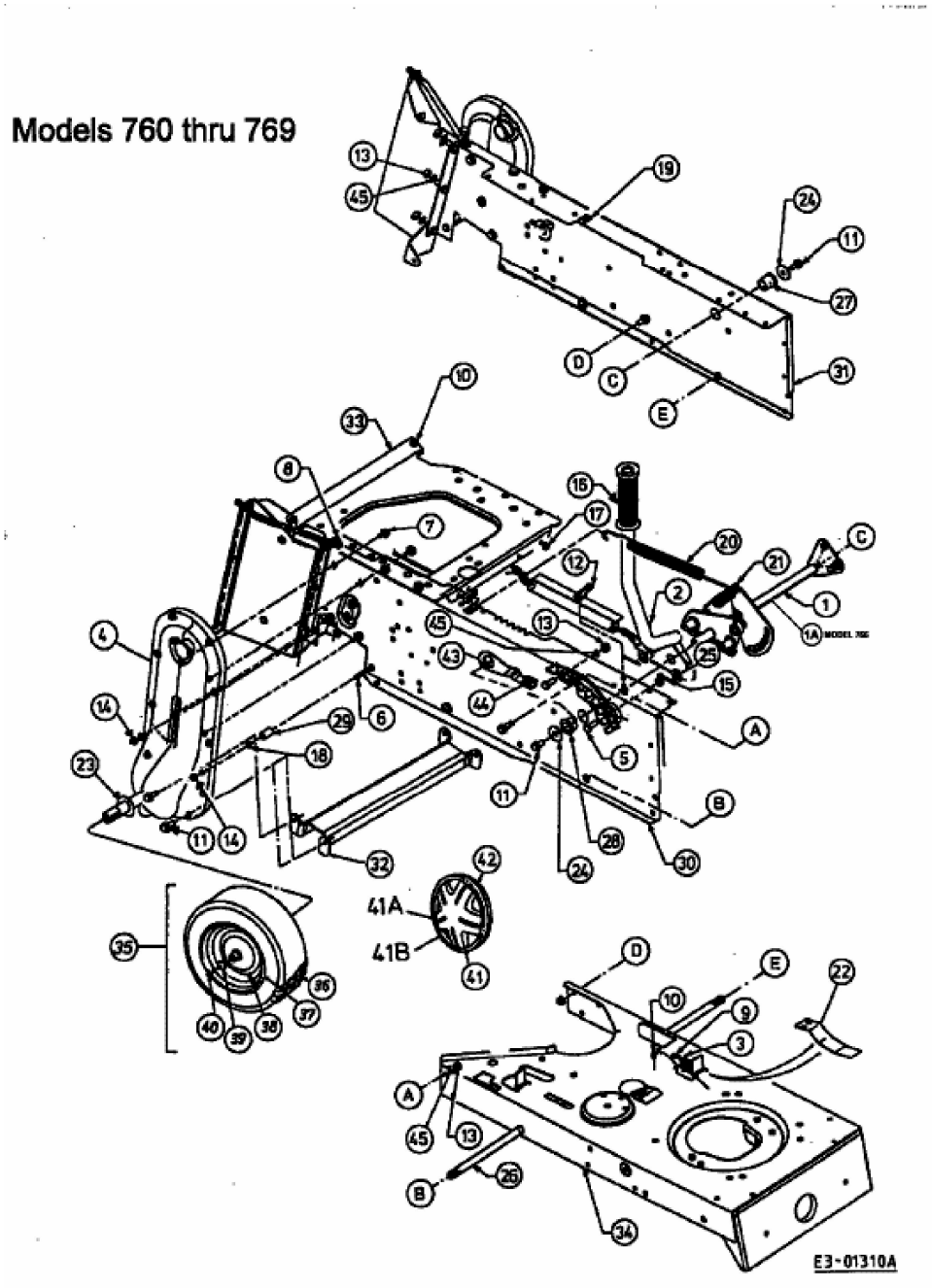RH 125 > 13D3760N659 (2000) > MÄHWERKSAUSHEBUNG, RAHMEN HINTEN, RÄDER HINTEN