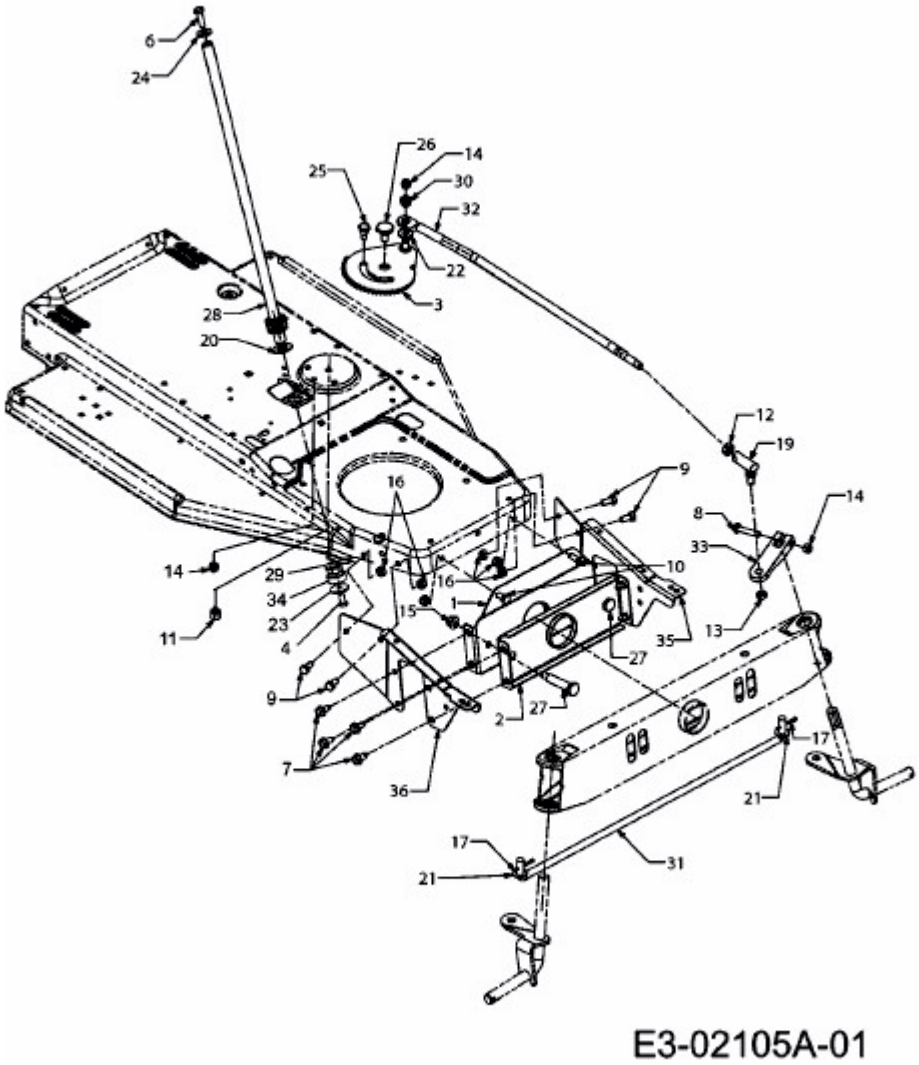BL 135/92 T > 13D1471E684 (2007) > LENKUNG