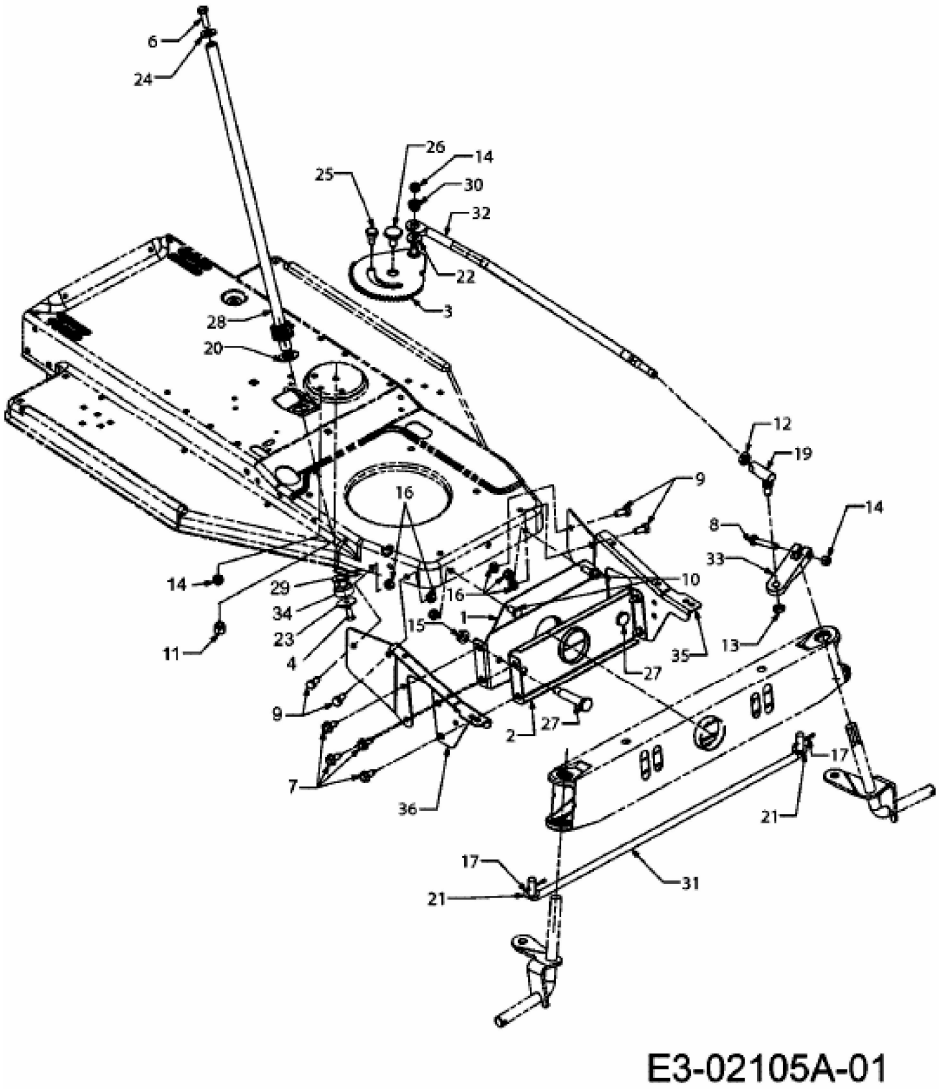
6
24
26
14
25
30
32
22
3
28
20
12
19
9
16
8
14
33
14
29
10
34
16
1
15
23
11
4
35
13
27
9
2
27
17
7
36
21
17
31
21
E3-02105A-01