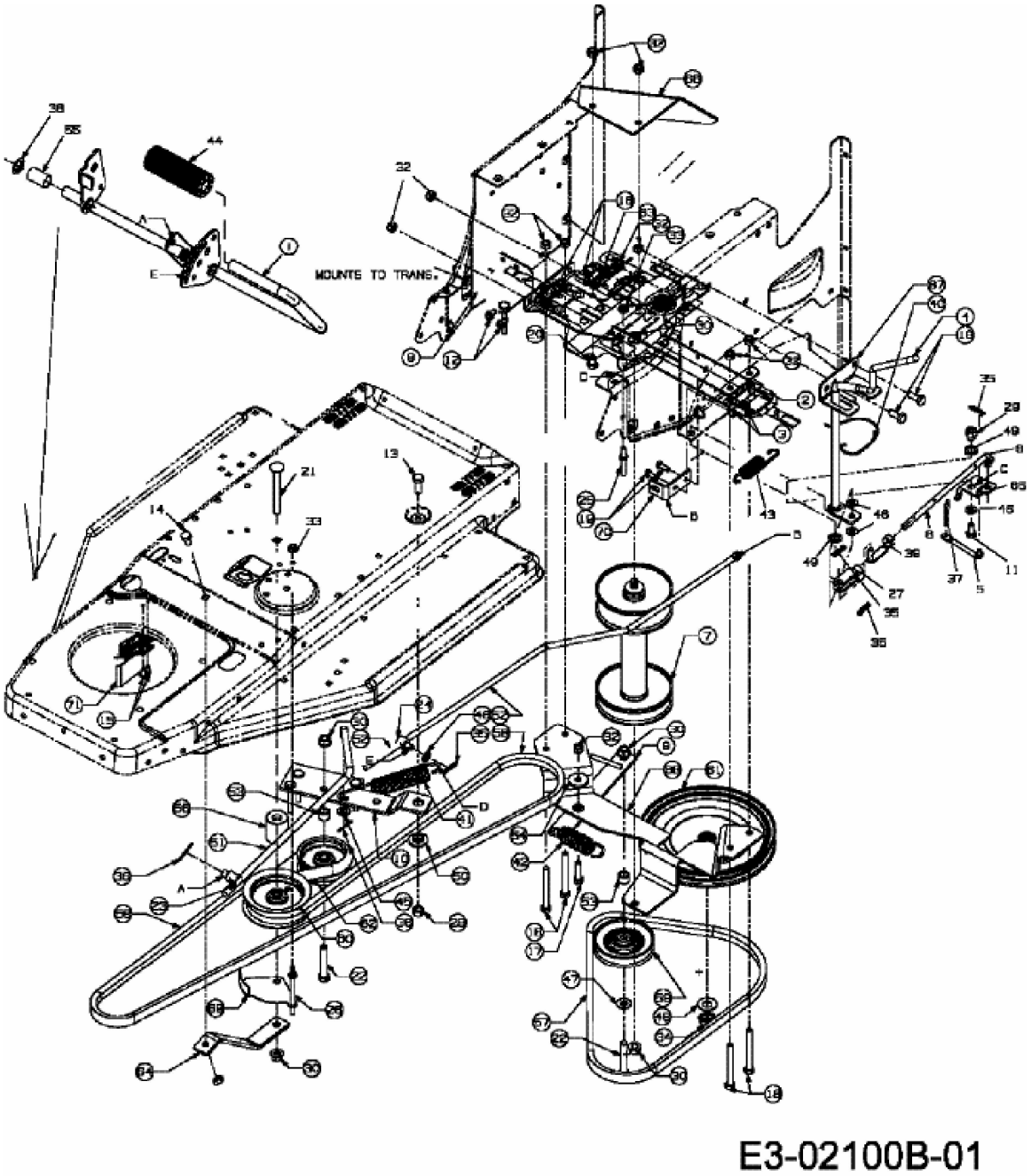MXRH 125/92 > 13D1458E667 (2006) > FAHRANTRIEB, PEDALE