TSRH 125/92 > 13D1458E667 (2005) > FAHRANTRIEB, PEDALE

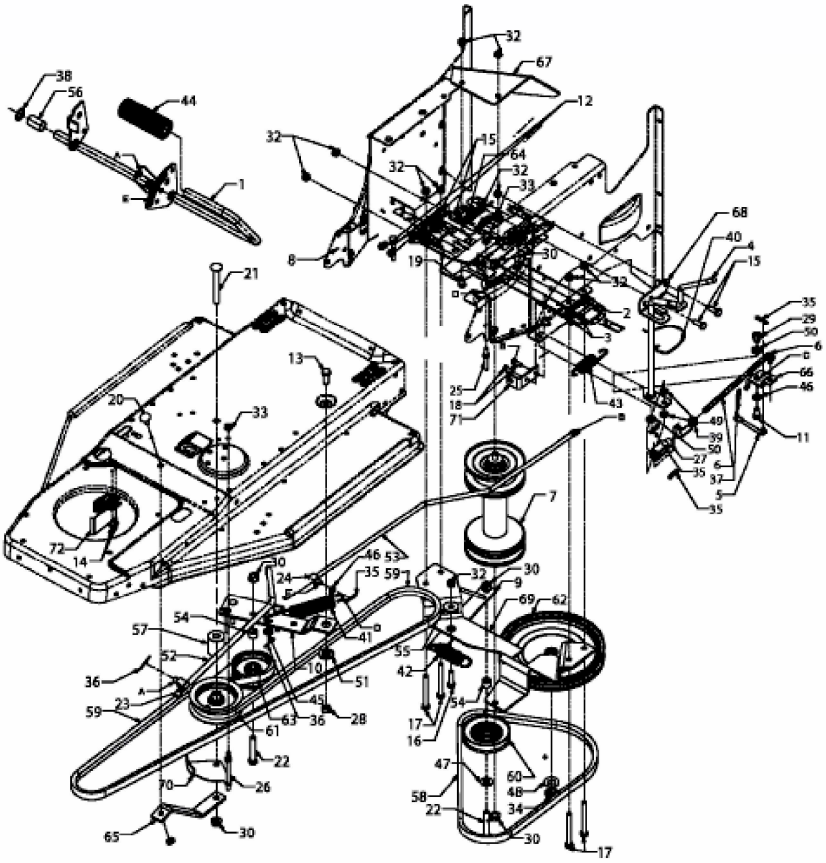

E3-02100A-01