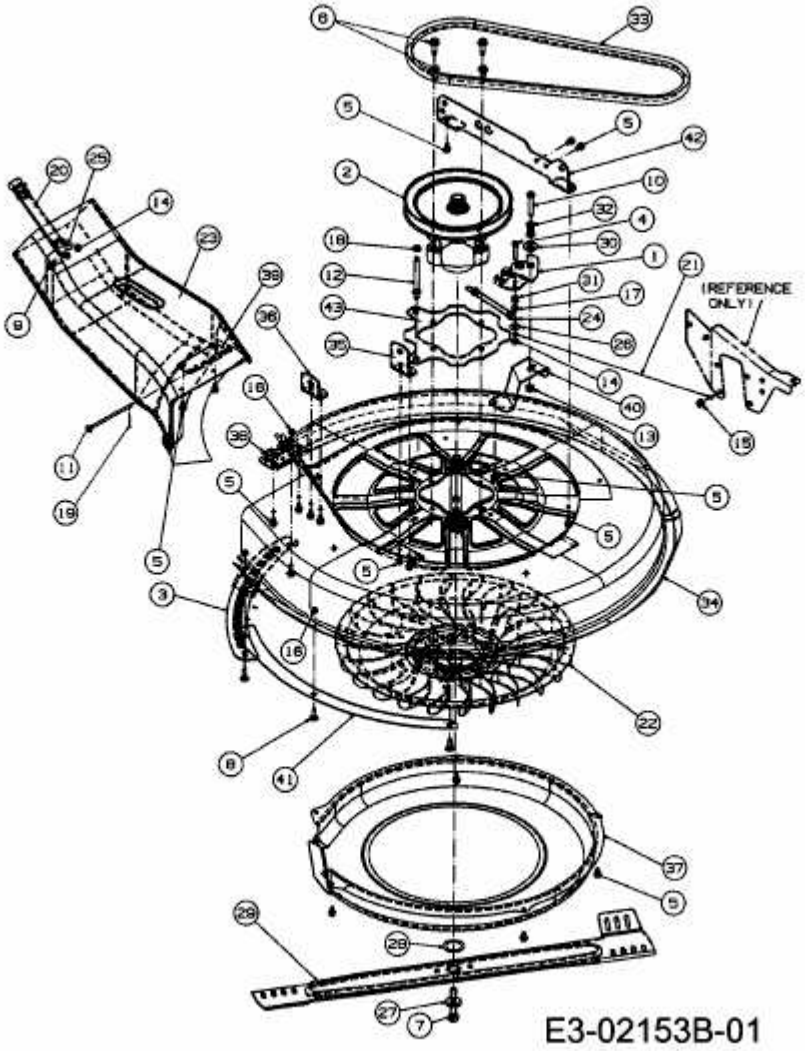RH 115/76 > 13D1458C622 (2006) > MÄHWERK C (30"/76CM)