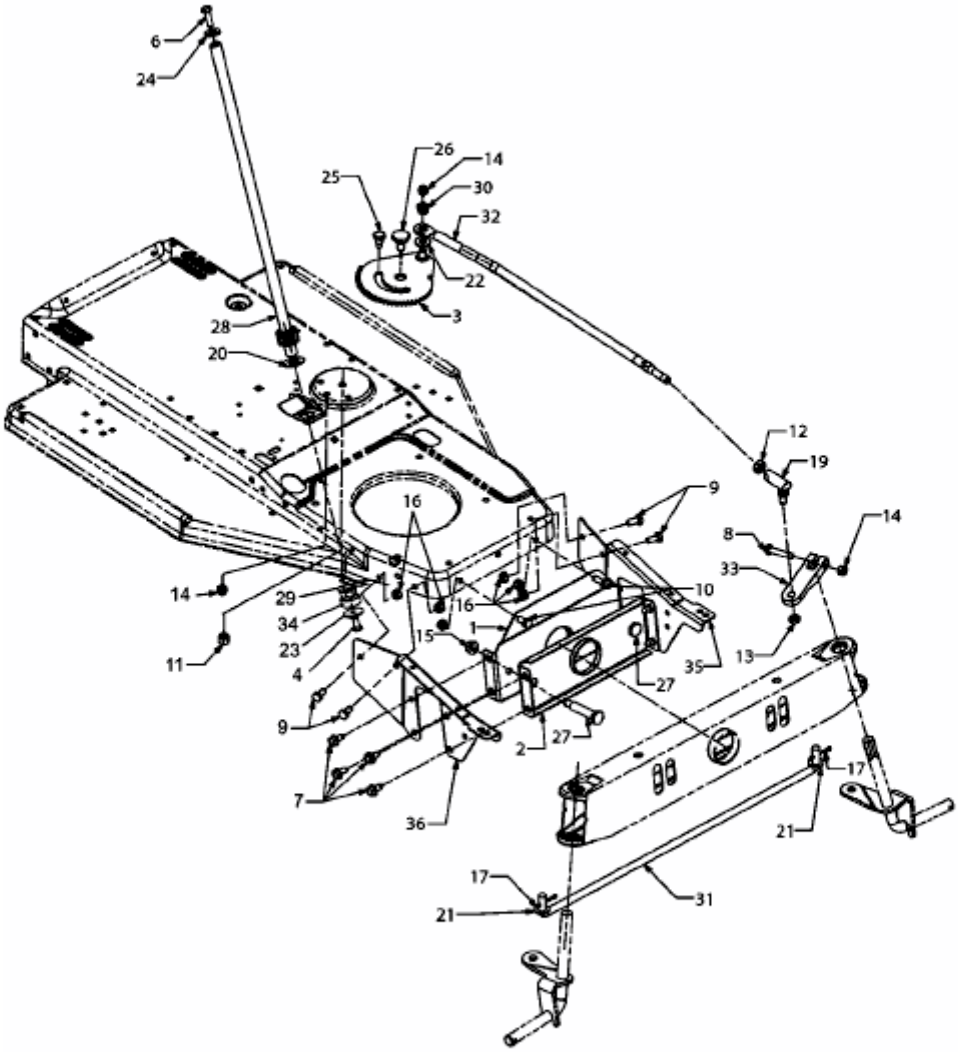115/96 RS-T > 13D1452F657 (2005) > LENKUNG