RS 125/96 > 13D1452F400 (2006) > MÄHWERK F (38"/96CM)

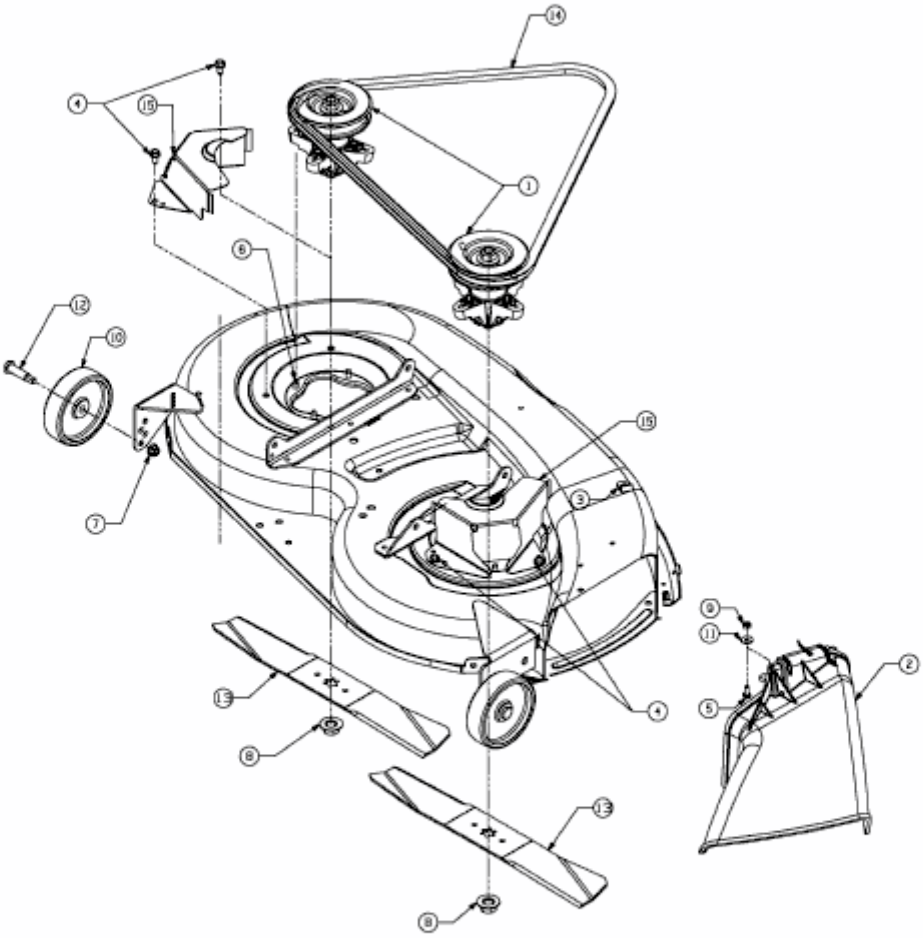

E3-02165B-01