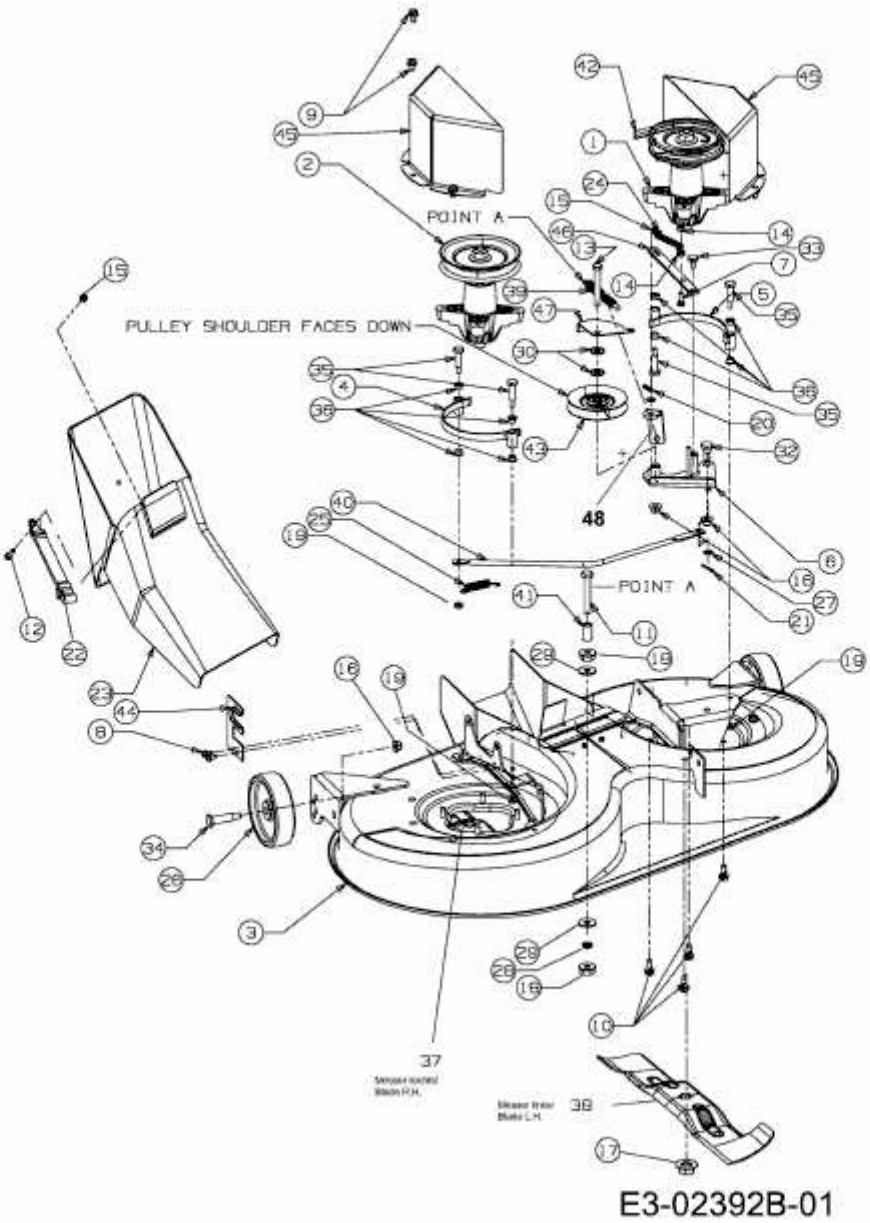130/92 RH > 13D1452E657 (2007) > MÄHWERK E (36"/92CM)