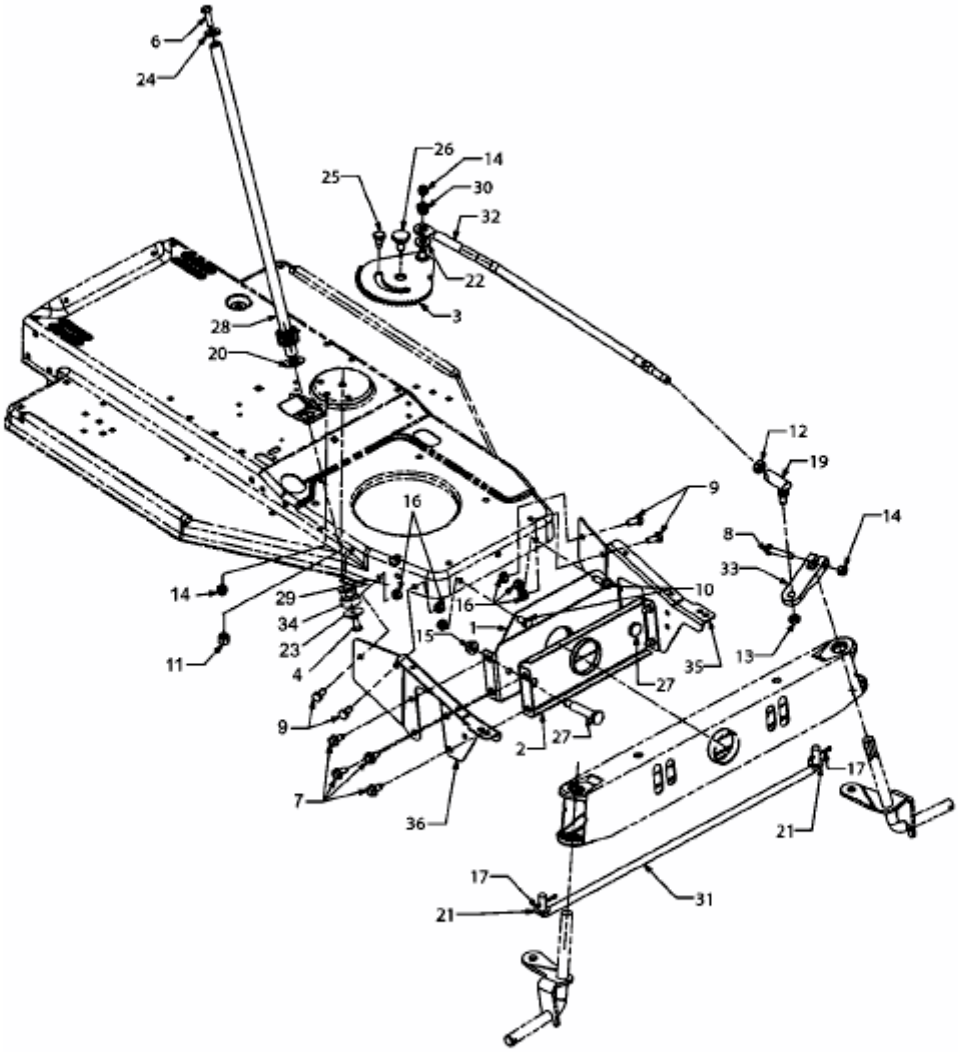130/92 RH > 13D1452E657 (2007) > LENKUNG