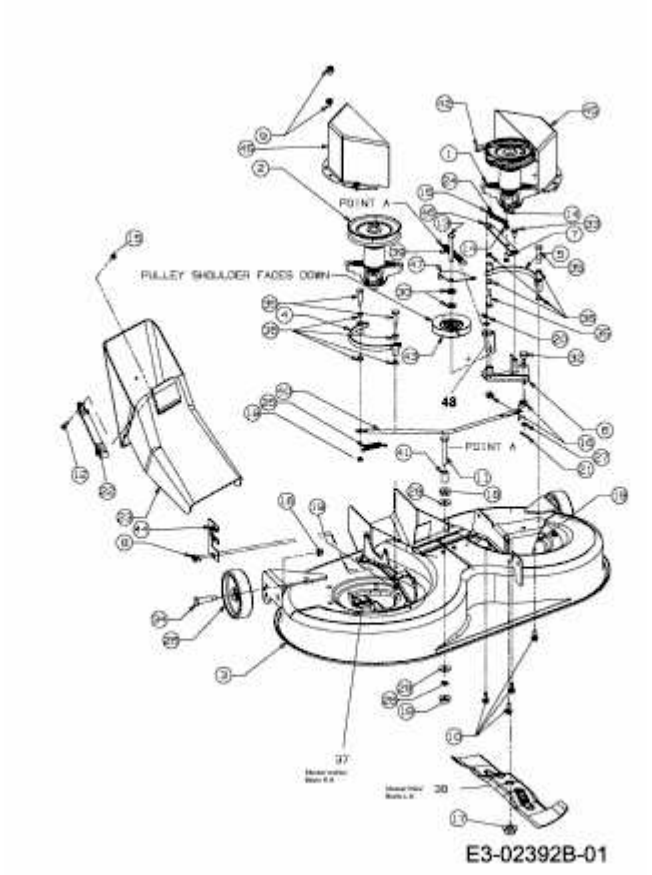BG 130/92 T > 13D1452E625 (2006) > MÄHWERK E (36"/92CM)